MATADOR®
SCHRAUBWERKZEUGE

0221 **Juego de llaves de estrella, 4 piezas, E6 x E8 - E20 x E24, MATADOR código artículo: 02219080**

0221 **Juego de llaves de estrella, 4 piezas, E6 x E8 - E20 x E24, MATADOR código artículo: 02219080**

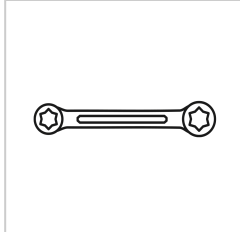

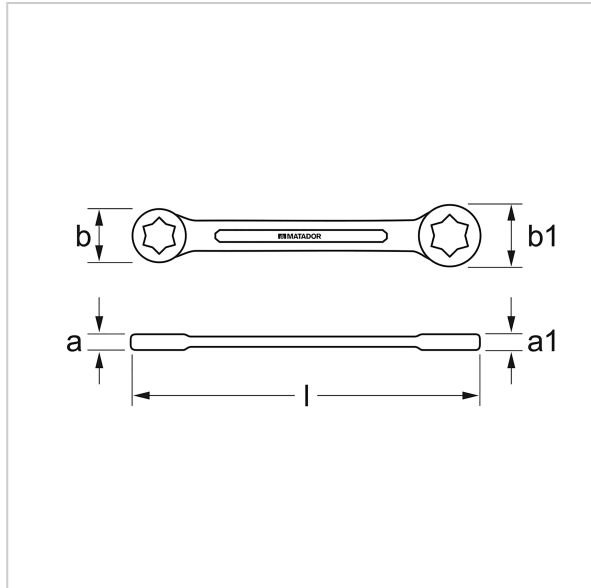

Beschreibung:

Los clásicos de MATADOR.

Resistente. Se ajustan a la talla. Planas. Duraderos. Seguros. Fácil de agarrar. Sin reflejos. Simplemente bueno.

Juegos de llaves de estrella Torx® de doble boca. Combinaciones probadas de llaves de estrella rectas con perfil **Torx®** . Ideales para uniones atornilladas profundas. Con **anillos de pared extrafina** para espacios reducidos. De aplicación universal para uniones atornilladas de accionamiento y contra-accionamiento. Calidad industrial duradera. **Agarre agradable** gracias a la superficie cromada mate, incluso con las manos grasientas. Cabezas **rectificadas de forma totalmente automática**. Con **perfil SmartDrive** que protege las cabezas de los tornillos y tuercas porque la fuerza se transmite a los flancos y no a las esquinas, para una mayor vida útil del tornillo y la llave. Todos los **tamaños** principales en un juego.
De acero al cromo vanadio / cromado mate

Technische Daten

Hersteller-Nr.:	0221 9080
EAN:	4040674219687

0221 **Juego de llaves de estrella, 4 piezas, E6 x E8 - E20 x E24, MATADOR código artículo: 02219080**