0250 **Llave para latiguillo de freno, recta, 10x11 mm, MATADOR código artículo: 02500001**



0250 **Llave para latiguillo de freno, recta, 10x11 mm, MATADOR código artículo: 02500001**



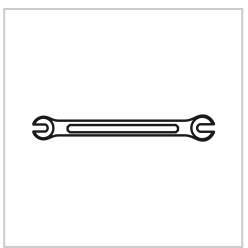

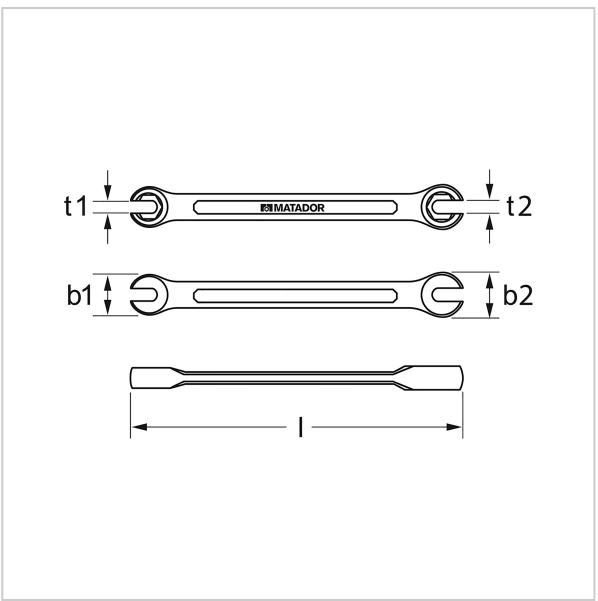

Beschreibung:

Llave de doble anillo, abierta, métrica.

Para **tuercas** y tornillos de **unión** en tuberías, **también ideal para conductos de freno**. Forjada con **anillo reforzado**. **Cabezas acodadas 15°, apertura 30° desplazada** y ranurada. Con anillo hexagonal. De **acero al cromo vanadio** (31CrV3), con superficie cromada mate para un agarre agradable incluso con las manos grasientas.

Technische Daten

Hersteller-Nr.:	02500001M
EAN:	4040674109292
Gewicht:	0.17 kg