MATADOR®
SCHRAUBWERKZEUGE

0350 **Llave en cruz para coches, 17x19x21x1/2", MATADOR código artículo: 03501001**

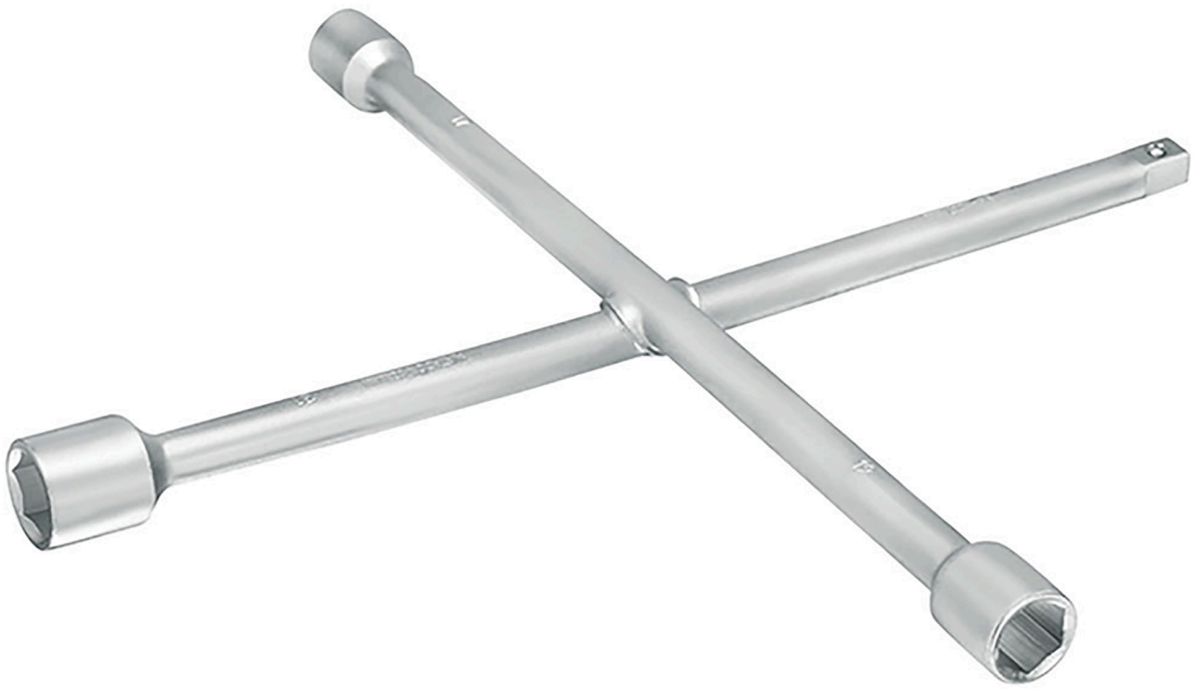

MATADOR®
SCHRAUBWERKZEUGE

0350 **Llave en cruz para coches, 17x19x21x1/2", MATADOR código artículo: 03501001**

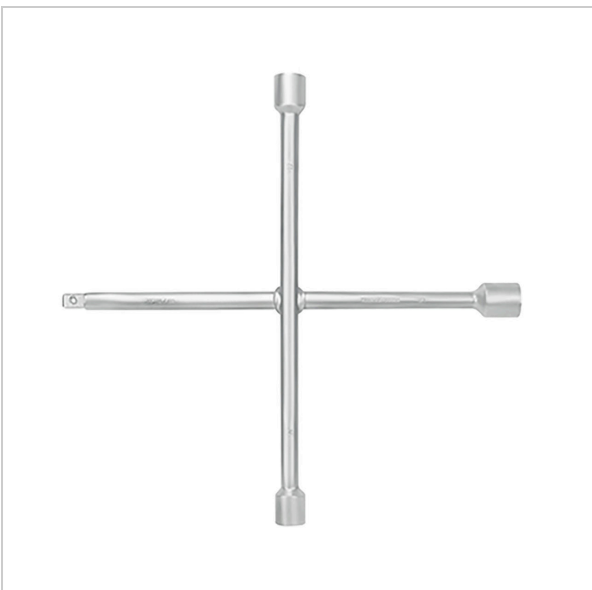

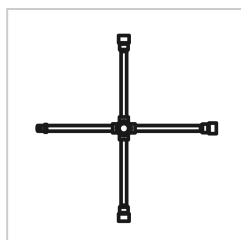

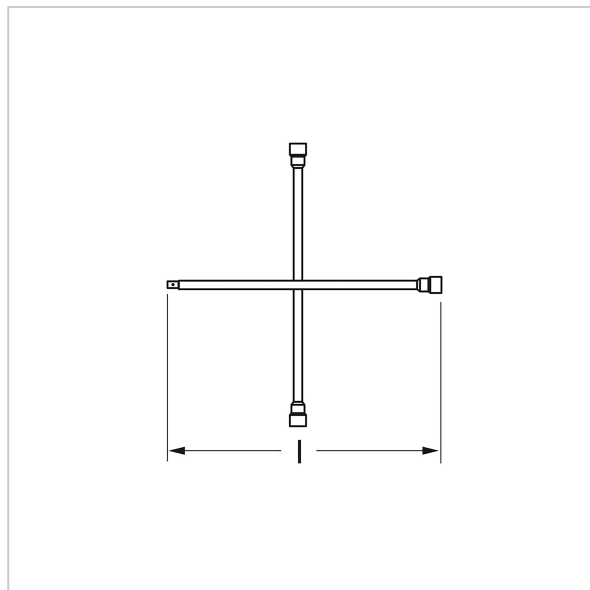

Beschreibung:

Indispensable para cada cambio de rueda.

Y gracias a la llave de vaso de 1/2", también es versátil.

La llave en cruz MATADOR. Versión soldada de **acero al cromo vanadio,** con **perfil SK**, **también** agarra **tuercas redondas**. **17 - 19 - 21 mm** y con práctico vaso de **12,5 mm (** 1/2") para llaves de vaso.

Technische Daten

Hersteller-Nr.:	0350 1001
EAN:	4040674157750