INFO

MATADOR®
SCHRAUBWERKZEUGE

0429 Llave para filtro de aceite, 74 mm, MATADOR código del artículo: 04290001





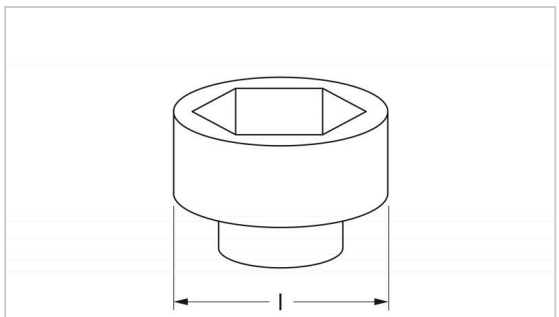



Beschreibung:

Inserto universal para filtro de aceite. Apto para todos los cartuchos de filtro de aceite habituales.
14 KT / PT. - 74 mm

Technische Daten

Hersteller-Nr.:	0429 0001
EAN:	4040674115668

0429 **Llave para filtro de aceite, 74 mm, MATADOR código del artículo: 04290001**

MATADOR GmbH & Co. KG
Morsbachtalstr. 17 | 42855 Remscheid | Deutschland | Tel. +49 (0)2191 97 43-0 | sales@matador.de | www.matador.de