MATADOR®
SCHRAUBWERKZEUGE

0598 **Llave monomanual para tubos "Stillson", 0-73 mm / 600 (24") , MATADOR Art.-Code: 05980024**



MATADOR GmbH & Co. KG
Morsbachtalstr. 17 | 42855 Remscheid | Deutschland | Tel. +49 (0)2191 97 43-0 | sales@matador.de | www.matador.de

0598 **Llave monomanual para tubos "Stillson", 0-73 mm / 600 (24") , MATADOR Art.-Code: 05980024**



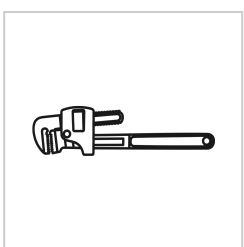

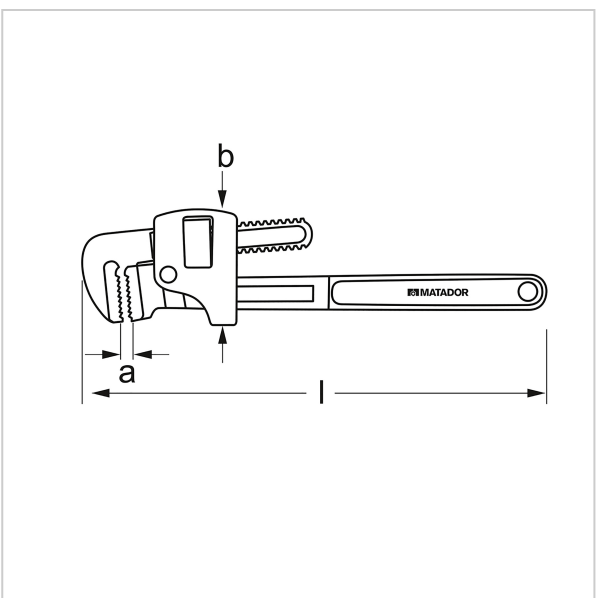

Beschreibung:

Alicates clásicos de auténtica calidad profesional.

Indestructible, seguro y eficaz. Un verdadero MATADOR.

Llave de tubo de una mano. Tipo "Stillson" en diseño resistente con cabeza rectificada. La llave de tubo se puede ajustar sin escalonamientos y está forjada. También tiene mandíbulas forjadas. Con tuerca de ajuste endurecida, que presiona el mango durante el uso y evita el ajuste involuntario. El cuerpo de hierro fundido tiene un perfil en doble T.

Technische Daten

Hersteller-Nr.:	05980008M
EAN:	4040674193680