INFO

MATADOR®
SCHRAUBWERKZEUGE

0635 Comprobador de tensión VDE, ranura, 0,5x3x65 mm, MATADOR Código artículo: 06350530



MATADOR GmbH & Co. KG
Morsbachtalstr. 17 | 42855 Remscheid | Deutschland | Tel. +49 (0)2191 97 43-0 | sales@matador.de | www.matador.de

INFO

MATADOR®
SCHRAUBWERKZEUGE

0635 Comprobador de tensión VDE, ranura, 0,5x3x65 mm, MATADOR Código artículo: 06350530



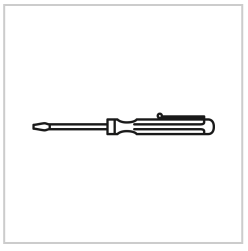

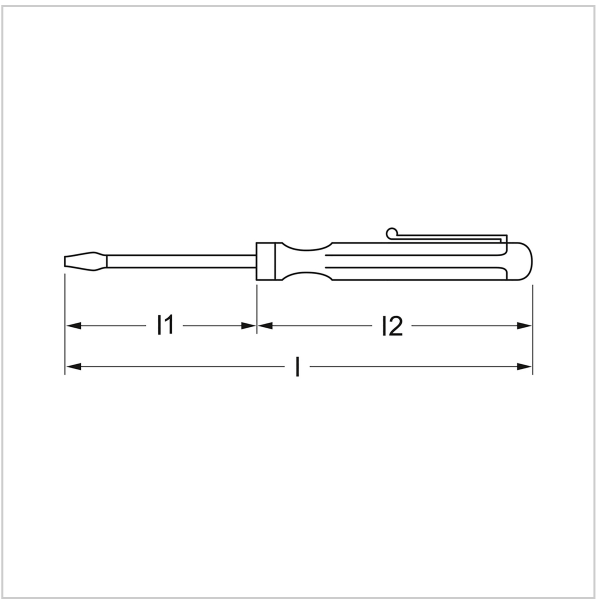

Beschreibung:

Comprobador de tensión VDE. Hasta 230 V. Con clip metálico. Mango transparente. Normas: VDE 0680. Material hoja: acero especial. Superficie de la hoja: niquelada y plastificada. MATADOR es uno de los pioneros en la industria de herramientas. Desde 1900 producimos herramientas manuales de calidad "alrededor del tornillo". Somos sinónimo de herramientas sofisticadas de primera calidad. Fiables, orientadas al diseño, sin florituras. Para personas que saben lo que quieren. Que están en el ruedo y no en el auditorio. Que distinguen las herramientas de los juguetes. Que creen en sí mismas. ¡Bienvenido a la arena! Sea un MATADOR.

Technische Daten

Hersteller-Nr.:	0635 0530
EAN:	4040674222243
Länge:	140 mm
Gewicht:	0.015 kg