MATADOR® SCHRAUBWERKZEUGE

0725 **Extractor universal, Krallex, 3 brazos, 25-130 mm, MATADOR Código del Artículo: 07250031**

MATADOR® SCHRAUBWERKZEUGE

0725 Extractor universal, Krallex, 3 brazos, 25-130 mm, MATADOR Código del Artículo: 07250031

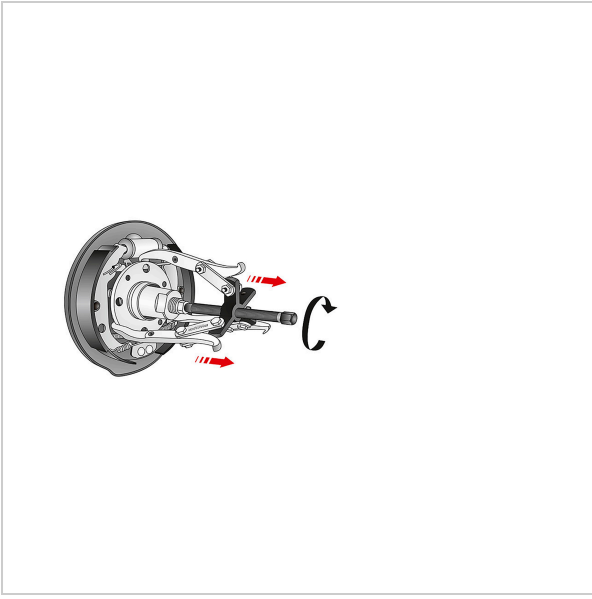

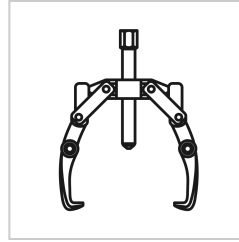

Beschreibung:

Tensor, universal, Krallex, 3 brazos. Para tensado interior y exterior gracias a los ganchos reversibles. Incluye ganchos extrafinos para espacios estrechos. Altura ajustable para cualquier profundidad de sujeción necesaria. Sujeción perfectamente paralela.
Nota de reequipamiento: También están disponibles ganchos extrafinos para extractores de sujeción paralela de dos brazos (1 par) en longitudes estándar.

Technische Daten

Hersteller-Nr.:	0725 0031
EAN:	4040674160040
Gewicht:	1.2 kg