0731 **Extractor de rótula universal, 24 mm, MATADOR código artículo: 07310002**



MATADOR GmbH & Co. KG
Morsbachtalstr. 17 | 42855 Remscheid | Deutschland | Tel. +49 (0)2191 97 43-0 | sales@matador.de | www.matador.de

INFO

MATADOR®
SCHRAUBWERKZEUGE

0731 Extractor de rótula universal, 24 mm, MATADOR código artículo: 07310002



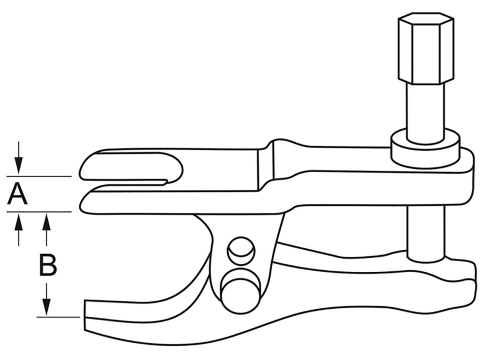

Beschreibung:

Extractor universal de rótulas. Para coches y camiones. Para extraer los muñones de rótula en palancas de dirección, tirantes, muñones de dirección, estabilizadores, etc. Gran rango de sujeción gracias al ajuste de altura sin escalonamiento y al giro de la parte inferior. MATADOR es uno de los pioneros en la industria de herramientas. Desde 1900 producimos herramientas manuales de calidad "alrededor del tornillo". Somos sinónimo de herramientas sofisticadas de primera calidad. Fiables, orientadas al diseño, sin florituras. Para personas que saben lo que quieren. Que están en el ruedo y no en el auditorio. Que sabe distinguir entre herramientas y juguetes. Que creen en sí mismas. ¡Bienvenido a la arena! Sea un MATADOR.

Technische Daten

Hersteller-Nr.:	0731 0002
EAN:	4040674153875
Breite:	125 mm
Höhe:	63 mm
Länge:	180 mm
Gewicht:	1.4 kg

0731 **Extractor de rótula universal, 24 mm, MATADOR código artículo: 07310002**

MATADOR GmbH & Co. KG
Morsbachtalstr. 17 | 42855 Remscheid | Deutschland | Tel. +49 (0)2191 97 43-0 | sales@matador.de | www.matador.de