MATADOR®
SCHRAUBWERKZEUGE

0731 Extractor de rótulas (vehículo industrial), 35-45 mm, MATADOR Código art.: 07310010

MATADOR® SCHRAUBWERKZEUGE

0731 Extractor de rótulas (vehículo industrial), 35-45 mm, MATADOR Código art.: 07310010

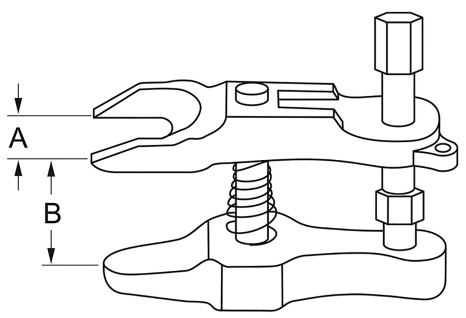

Beschreibung:

Extractor de rótulas para camiones. Para camiones medianos de hasta 18 toneladas. Para extraer los pasadores de las rótulas de las palancas de dirección, tirantes, muñones de dirección, estabilizadores, etc. MATADOR es uno de los pioneros en la industria de herramientas. Producimos herramientas manuales de calidad "alrededor del tornillo" desde 1900. Somos sinónimo de herramientas sofisticadas de primera calidad. Fiables, orientadas al diseño, sin florituras. Para personas que saben lo que quieren. Que están en el ruedo y no en el auditorio. Que saben distinguir entre herramientas y juguetes. Que creen en sí mismas. ¡Bienvenido a la arena! Sea un MATADOR.

Technische Daten

Hersteller-Nr.:	0731 0010
EAN:	4040674157897
Breite:	70 mm
Höhe:	70 mm
Länge:	80 mm
Gewicht:	6.4 kg

0731 **Extractor de rótulas (vehículo industrial), 35-45 mm, MATADOR Código art.: 07310010**