0846 **Cincel para chapa de carrocería, 240 mm, MATADOR Código art.: 08460001**



MATADOR GmbH & Co. KG
Morsbachtalstr. 17 | 42855 Remscheid | Deutschland | Tel. +49 (0)2191 97 43-0 | sales@matador.de | www.matador.de

INFO

MATADOR®
SCHRAUBWERKZEUGE

0846 Cincel para chapa de carrocería, 240 mm, MATADOR Código art.: 08460001



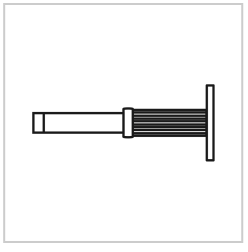

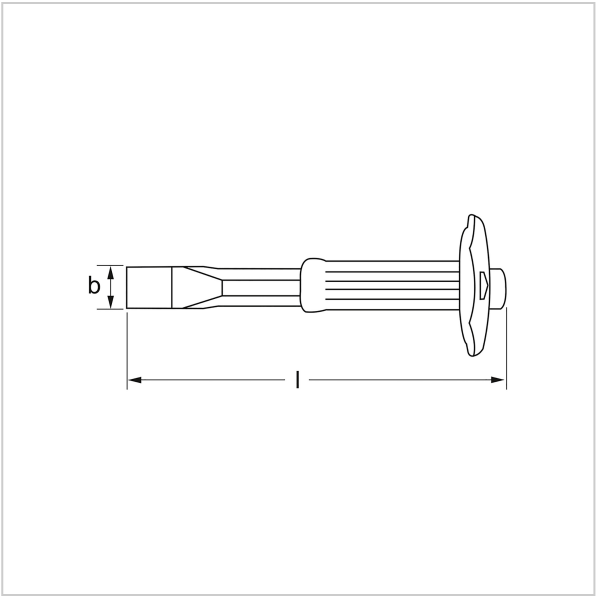

Beschreibung:

Cincel para chapa de carrocería. Para cortar chapa, puntos de soldadura y juntas de soldadura. Con protector de mano, Kline 7x26 mm. Acero templado al aire. Cabeza de impacto templada y revenida, lacada. Filo de corte rectificado. MATADOR es uno de los pioneros en la industria de herramientas. Hemos estado produciendo herramientas de mano de calidad "alrededor del tornillo" desde 1900. Somos sinónimo de herramientas sofisticadas de primera calidad. Fiables, orientadas al diseño, sin florituras. Para personas que saben lo que quieren. Que están en el ruedo y no en el auditorio. Que distinguen las herramientas de los juguetes. Que creen en sí mismas. ¡Bienvenido a la arena! Sea un MATADOR.

Technische Daten

Hersteller-Nr.:	0846 0001
EAN:	4040674127593
Breite:	160 mm
Höhe:	85 mm
Länge:	260 mm
Gewicht:	0.15 kg

0846 **Cincel para chapa de carrocería, 240 mm, MATADOR Código art.: 08460001**