MATADOR® SCHRAUBWERKZEUGE

0846 Protector de mano para cincel de chapa de automóvil, MATADOR Código Art.: 08460091

MATADOR®
SCHRAUBWERKZEUGE

0846 Protector de mano para cincel de chapa de automóvil, MATADOR Código Art.: 08460091

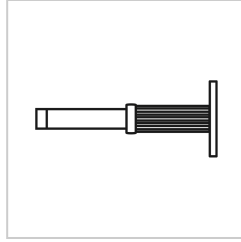

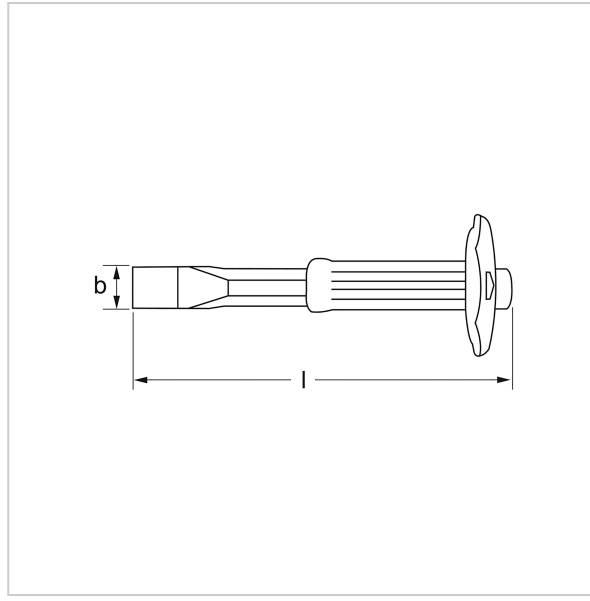

Beschreibung:

Protector de mano para cinceles de chapa de carrocería. Óptimo para trabajar con seguridad. MATADOR es uno de los pioneros de la industria de herramientas. Desde 1900 producimos herramientas manuales de calidad "alrededor del tornillo". Somos sinónimo de herramientas sofisticadas de primera calidad. Fiables, orientadas al diseño, sin florituras. Para personas que saben lo que quieren. Que están en el ruedo y no en el auditorio. Que distinguen las herramientas de los juguetes. Que creen en sí mismas. ¡Bienvenido a la arena! Sea un MATADOR.

Technische Daten

Hersteller-Nr.:	0846 0091
EAN:	4040674241411
Breite:	50 mm
Höhe:	15 mm
Länge:	50 mm
Gewicht:	0.095 kg

0846 Protector de mano para cincel de chapa de automóvil, MATADOR Código Art.: 08460091