INFO

MATADOR®
SCHRAUBWERKZEUGE

2065 Alargador, 6,3 mm (1/4"): 50 mm, MATADOR código de artículo: 20650001



2065 Alargador, 6,3 mm (1/4"): 50 mm, MATADOR código de artículo: 20650001

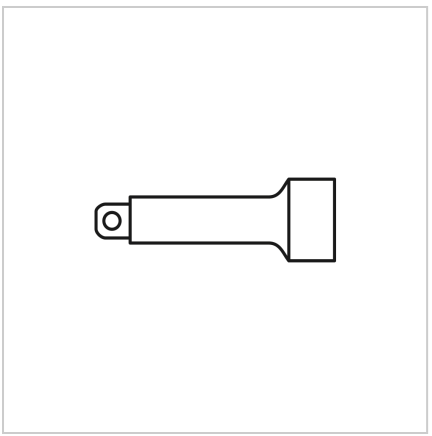

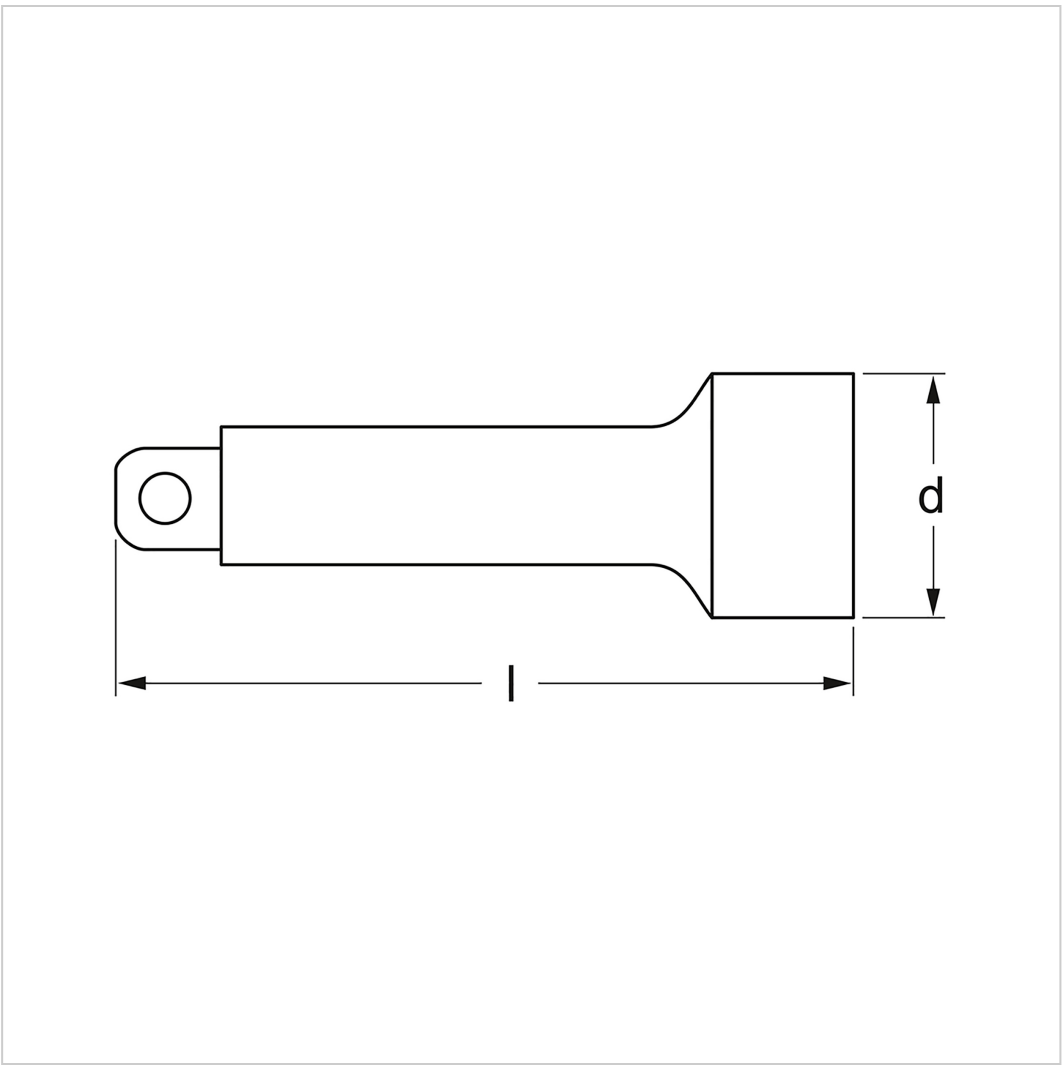

Beschreibung:

Extensión. Con bloqueo de bola. Escuadra según DIN 3120, A 6.3 y C 6.3 / ISO 1174. Para accionamiento manual con carraca y piezas de unión. Con recubrimiento MATADOR Super Chrome para un acabado superficial más fino y una fuerte resistencia a daños, arañazos, etc. MATADOR es uno de los pioneros en la industria de herramientas. Hemos estado produciendo herramientas de mano de calidad "alrededor del tornillo" desde 1900. Somos sinónimo de herramientas sofisticadas de primera calidad. Fiables, orientadas al diseño, sin florituras. Para personas que saben lo que quieren. Que están en el ruedo y no en el auditorio. Que saben distinguir entre herramientas y juguetes. Que creen en sí mismas. ¡Bienvenido a la arena! Sea un MATADOR.

Technische Daten

Hersteller-Nr.:	2065 0001
EAN:	4040674130401

2065 **Alargador, 6,3 mm (1/4"): 50 mm, MATADOR código de artículo: 20650001**

Breite:	80 mm
Höhe:	12 mm
Länge:	80 mm
Gewicht:	0.02 kg