MATADOR®
SCHRAUBWERKZEUGE

2068 **Junta cardán, 6,3 mm (1/4"), MATADOR Código art.: 20680001**

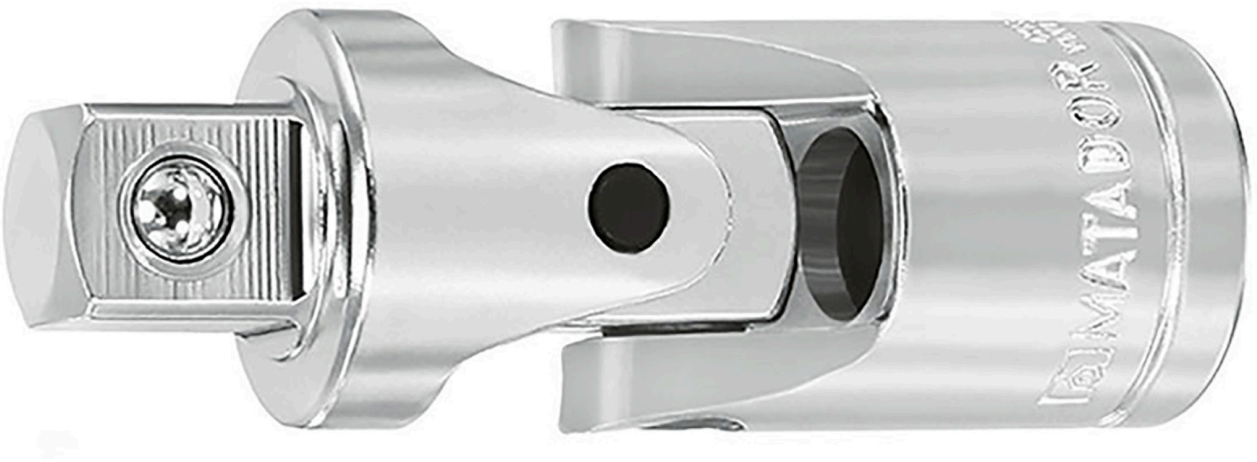

MATADOR® SCHRAUBWERKZEUGE

2068 Junta cardán, 6,3 mm (1/4"), MATADOR Código art.: 20680001

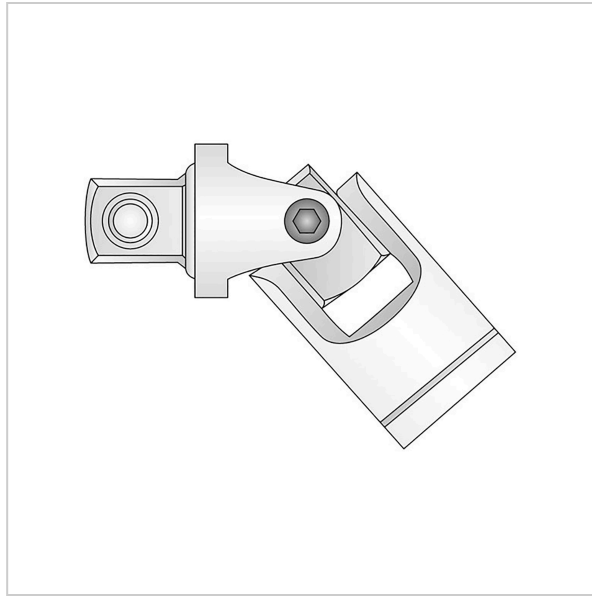

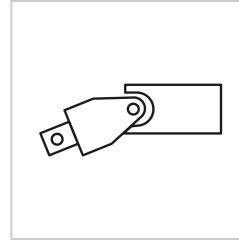

Beschreibung:

Junta cardán. Con bloqueo de bola. Escuadra según DIN 3120, A 6.3 y C 6.3 / ISO 1174. Para accionamiento manual con carraca y piezas de unión. Con recubrimiento MATADOR Super Chrome para un acabado superficial más fino y una fuerte resistencia a daños, arañazos, etc. MATADOR es uno de los pioneros en la industria de herramientas. Hemos estado produciendo herramientas de mano de calidad "alrededor del tornillo" desde 1900. Somos sinónimo de herramientas sofisticadas de primera calidad. Fiables, orientadas al diseño, sin florituras. Para personas que saben lo que quieren. Que están en el ruedo y no en el auditorio. Que distinguen las herramientas de los juguetes. Que creen en sí mismas. ¡Bienvenido a la arena! Sea un MATADOR.

Technische Daten

Hersteller-Nr.:	2068 0001
EAN:	4040674130494
Breite:	80 mm
Höhe:	14 mm
Länge:	80 mm
Gewicht:	0.027 kg

2068 Junta cardán, 6,3 mm (1/4"), MATADOR Código art.: 20680001