MATADOR®
SCHRAUBWERKZEUGE

2084 **Adaptador de puntas, M 6,3 mm (1/4") x M 6,3 mm (1/4"), MATADOR código artículo: 20840002**

MATADOR® SCHRAUBWERKZEUGE

2084 Adaptador de puntas, M 6,3 mm (1/4") x M 6,3 mm (1/4"), MATADOR código artículo: 20840002

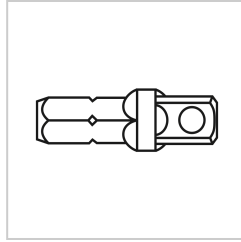

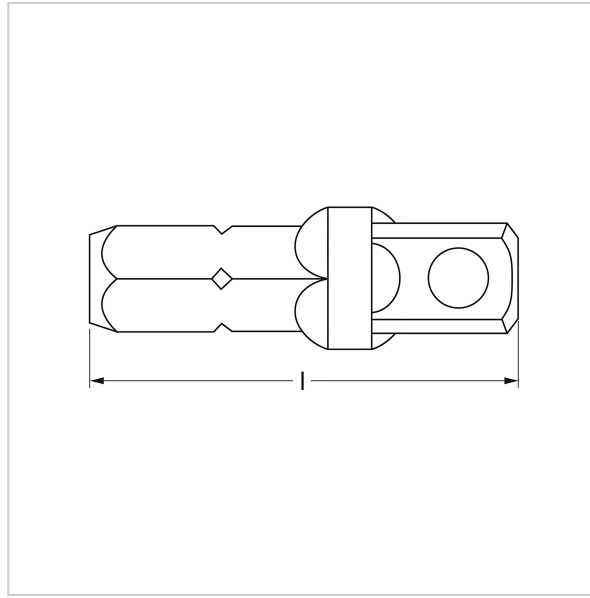

Beschreibung:

Adaptador de puntas. Para sujetar puntas con mango hexagonal. Con clip de resorte. Con hexágono interior según DIN 3126 D 6.3 y cuadrado según DIN 3120, C 6.3. Con recubrimiento de supercromo MATADOR para un acabado superficial más fino y gran resistencia a daños, arañazos, etc. MATADOR es uno de los pioneros en la industria de herramientas. Hemos estado produciendo herramientas de mano de calidad "alrededor del tornillo" desde 1900. Somos sinónimo de herramientas sofisticadas de primera calidad. Fiables, orientadas al diseño, sin florituras. Para personas que saben lo que quieren. Que están en el ruedo y no en el auditorio. Que sabe distinguir entre herramientas y juguetes. Que creen en sí mismas. ¡Bienvenido a la arena! Sea un MATADOR.

Technische Daten

Hersteller-Nr.:	2084 0002
EAN:	4040674225336
Breite:	80 mm
Höhe:	8 mm
Länge:	80 mm
Gewicht:	0.015 kg

2084 **Adaptador de puntas, M 6,3 mm (1/4") x M 6,3 mm (1/4"), MATADOR código artículo: 20840002**