INFO

MATADOR®
SCHRAUBWERKZEUGE

**3064** **Mango deslizante, 10 mm (3/8"): 200 mm, MATADOR código de artículo: 30640001**



**3064** **Mango deslizante, 10 mm (3/8"): 200 mm, MATADOR código de artículo: 30640001**



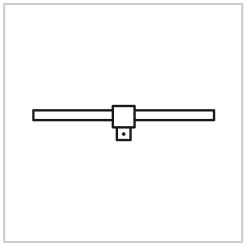

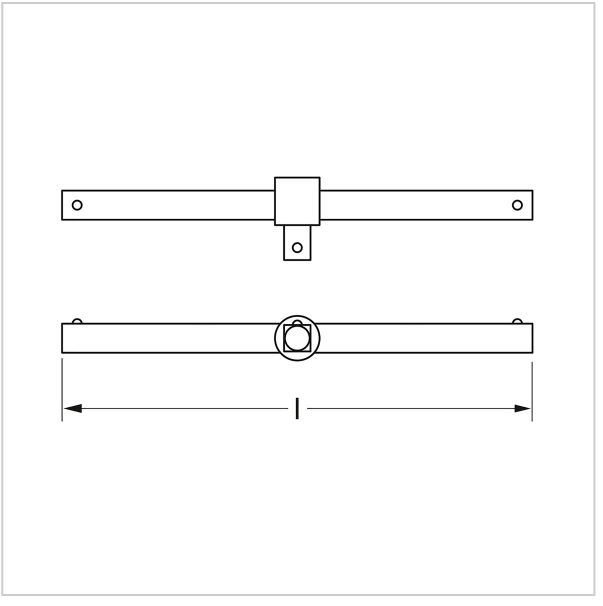


## Beschreibung:

Mango deslizante. Puede utilizarse como asa en T, con cuadradillo exterior deslizante. Con bloqueo de bola. Para accionamiento manual con carraca y piezas de conexión. Husillo cuadrado exterior según DIN 3120, A 10 / ISO 1174. Con recubrimiento de supercromo MATADOR para un acabado superficial fino y una fuerte resistencia a daños, arañazos, etc. MATADOR es uno de los pioneros en la industria de herramientas. Hemos estado produciendo herramientas manuales de calidad "alrededor del tornillo" desde 1900. Somos sinónimo de herramientas sofisticadas de primera calidad. Fiables, orientadas al diseño, sin florituras. Para personas que saben lo que quieren. Que están en el ruedo y no en el auditorio. Que distinguen las herramientas de los juguetes. Que creen en sí mismas. ¡Bienvenido a la arena! Sea un MATADOR.

## Technische Daten

| | |
|---|---|
| **Hersteller-Nr.:** | 3064 0001 |
| **EAN:** | 4040674131958 |
| **Breite:** | 80 mm |
| **Höhe:** | 19 mm |
| **Länge:** | 200 mm |
| **Gewicht:** | 0.17 kg |

**3064** **Mango deslizante, 10 mm (3/8"): 200 mm, MATADOR código de artículo: 30640001**

MATADOR GmbH & Co. KG
Morsbachtalstr. 17 | 42855 Remscheid | Deutschland | Tel. +49 (0)2191 97 43-0 | sales@matador.de | www.matador.de