MATADOR®
SCHRAUBWERKZEUGE

4083 **Pieza de ampliación, F 12,5 mm (1/2") x M 20 mm (3/4"), MATADOR Código artículo: 40830001**

MATADOR® SCHRAUBWERKZEUGE

4083 **Pieza de ampliación, F 12,5 mm (1/2") x M 20 mm (3/4"), MATADOR Código artículo: 40830001**

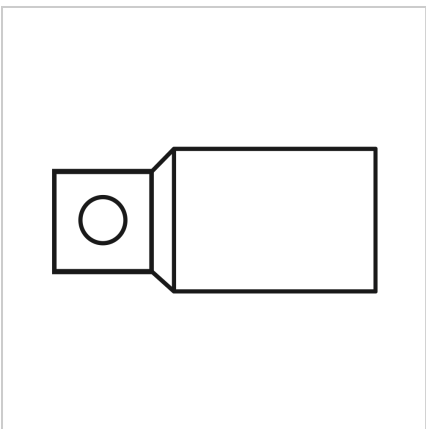

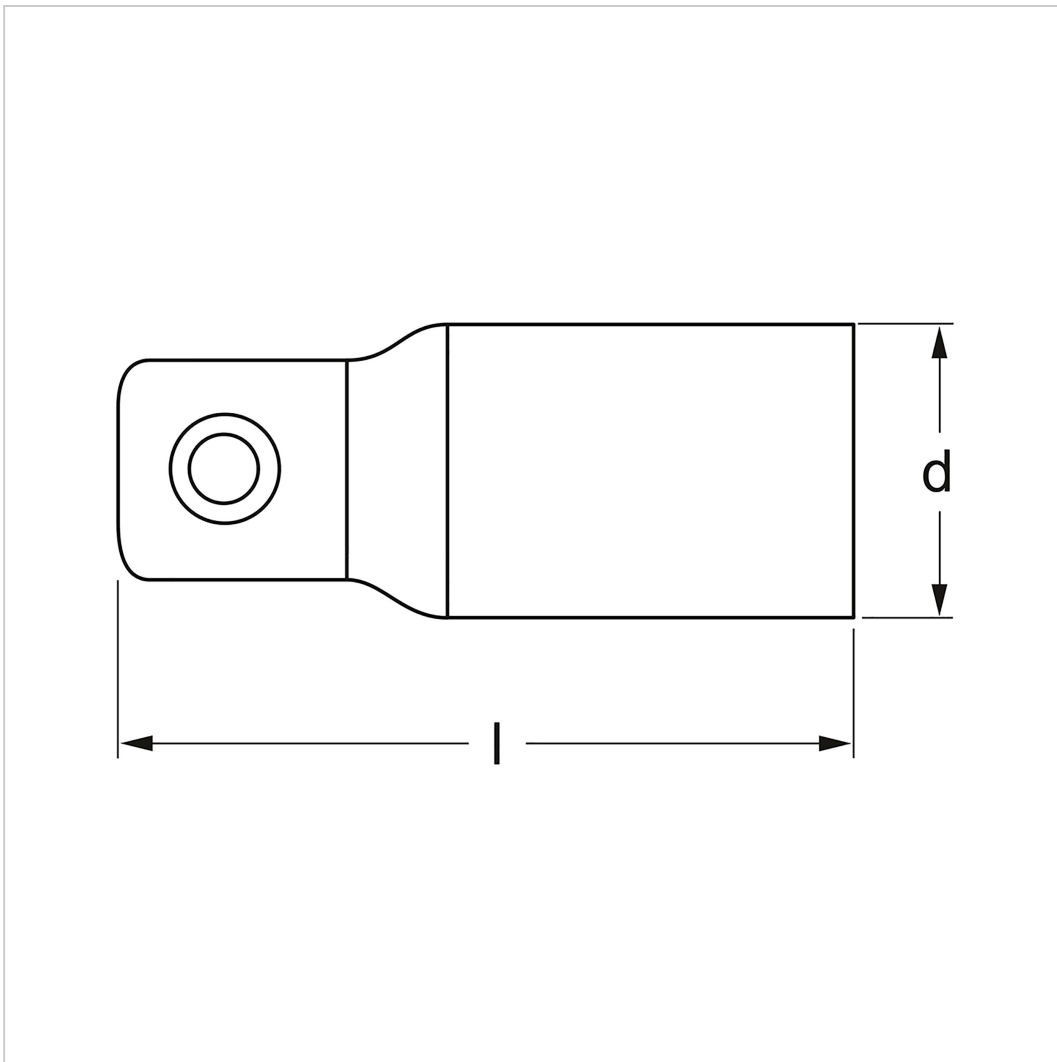

Beschreibung:

Pieza de aumento. Con cierre de pasador. Para accionamiento manual con carraca y piezas de unión. Escuadra según DIN 3120, A 20 y C 12.5 / ISO 1174. Con recubrimiento MATADOR Super Chrome para un acabado superficial más fino y una fuerte resistencia a daños, arañazos, etc. MATADOR es uno de los pioneros en la industria de herramientas. Hemos estado produciendo herramientas de mano de calidad "alrededor del tornillo" desde 1900. Somos sinónimo de herramientas sofisticadas de primera calidad. Fiables, orientadas al diseño, sin florituras. Para personas que saben lo que quieren. Que están en el ruedo y no en el auditorio. Que distinguen las herramientas de los juguetes. Que creen en sí mismas. ¡Bienvenido a la arena! Sea un MATADOR.

Technische Daten

Hersteller-Nr.:	4083 0001
EAN:	4040674138742

MATADOR® SCHRAUBWERKZEUGE

4083 Pieza de ampliación, F 12,5 mm (1/2") x M 20 mm (3/4"), MATADOR Código artículo: 40830001

Breite:	80 mm
Höhe:	25 mm
Länge:	80 mm
Gewicht:	0.11 kg