5075 **Llave de vaso, hexagonal, 3/4": 32 mm, MATADOR Código art.: 50750320**



MATADOR GmbH & Co. KG
Morsbachtalstr. 17 | 42855 Remscheid | Deutschland | Tel. +49 (0)2191 97 43-0 | sales@matador.de | www.matador.de

5075 **Llave de vaso, hexagonal, 3/4": 32 mm, MATADOR Código art.: 50750320**



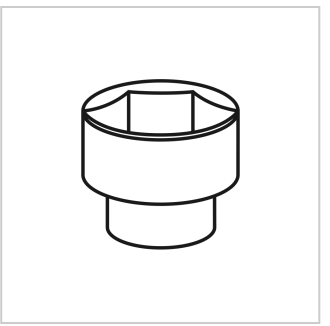

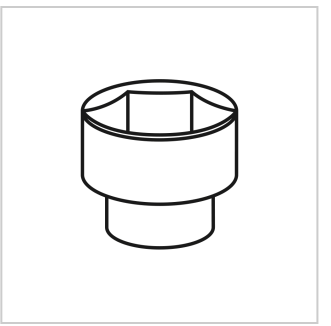

Beschreibung:

Llave de vaso, métrica. Para tornillos de cabeza hexagonal. Para accionamiento manual con carraca y piezas de unión. Accionamiento cuadrado según DIN 3120, D 20 / ISO 1174. Con perfil hexagonal. Con bloqueo de pasador. De acero al cromo vanadio. Todas las llaves de vaso con recubrimiento MATADOR Super Chrome para un acabado superficial más fino y una fuerte resistencia a daños, arañazos, etc. Con perfil SmartDrive², protege las cabezas de tornillos y tuercas transmitiendo la fuerza a los flancos.

Technische Daten

Hersteller-Nr.:	50750000M
Breite:	80 mm
Höhe:	37 mm
Länge:	100 mm
Gewicht:	0.21 kg

5075 **Llave de vaso, hexagonal, 3/4": 32 mm, MATADOR Código art.: 50750320**

MATADOR GmbH & Co. KG
Morsbachtalstr. 17 | 42855 Remscheid | Deutschland | Tel. +49 (0)2191 97 43-0 | sales@matador.de | www.matador.de