INFO

MATADOR®
SCHRAUBWERKZEUGE

6064 **Asa corredera, 25 mm (1"): 640 mm, MATADOR Código art.: 60640001**



6064 **Asa corredera, 25 mm (1"): 640 mm, MATADOR Código art.: 60640001**

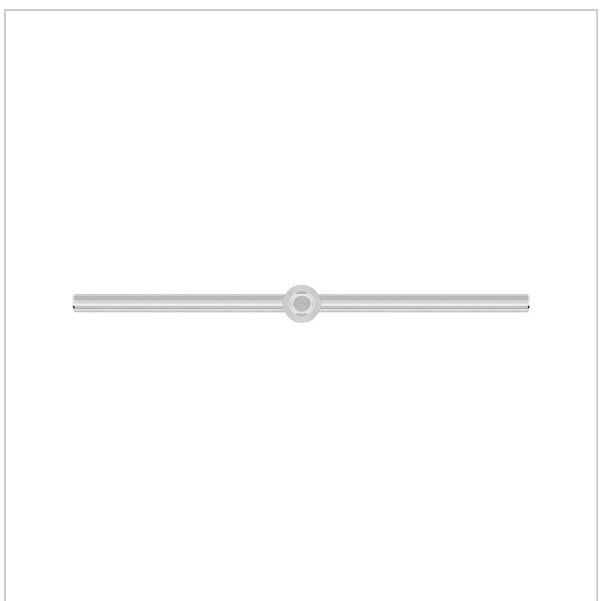

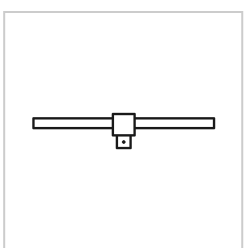

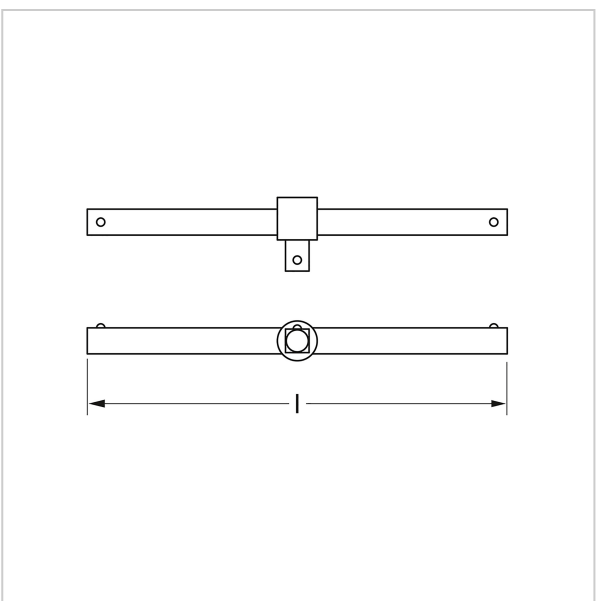

Beschreibung:

Mango deslizante. Puede utilizarse como asa en T o en L, con escuadra exterior deslizante. Con bloqueo de pasador. Para accionamiento manual con carraca y piezas de conexión. Accionamiento cuadrado según DIN 3120, B 25 / ISO 1174. Con recubrimiento de supercromo MATADOR para un acabado superficial fino y una fuerte resistencia a daños, arañazos, etc.

Technische Daten

Hersteller-Nr.:	6064 0001
EAN:	4040674142145
Breite:	110 mm
Höhe:	50 mm
Länge:	640 mm
Gewicht:	3.25 kg