6075 **Llave de vaso, 12 piezas mm, 25 mm (1"): 46 mm, MATADOR código de artículo: 60750460**



MATADOR GmbH & Co. KG
Morsbachtalstr. 17 | 42855 Remscheid | Deutschland | Tel. +49 (0)2191 97 43-0 | sales@matador.de | www.matador.de

6075 **Llave de vaso, 12 piezas mm, 25 mm (1"): 46 mm, MATADOR código de artículo: 60750460**

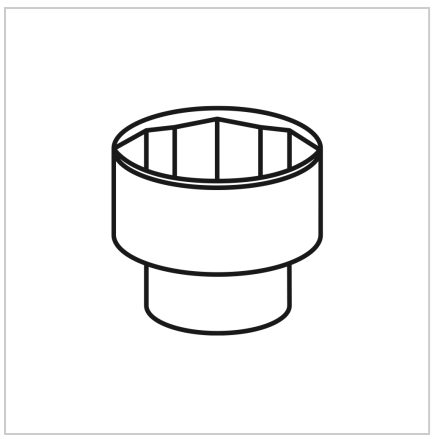

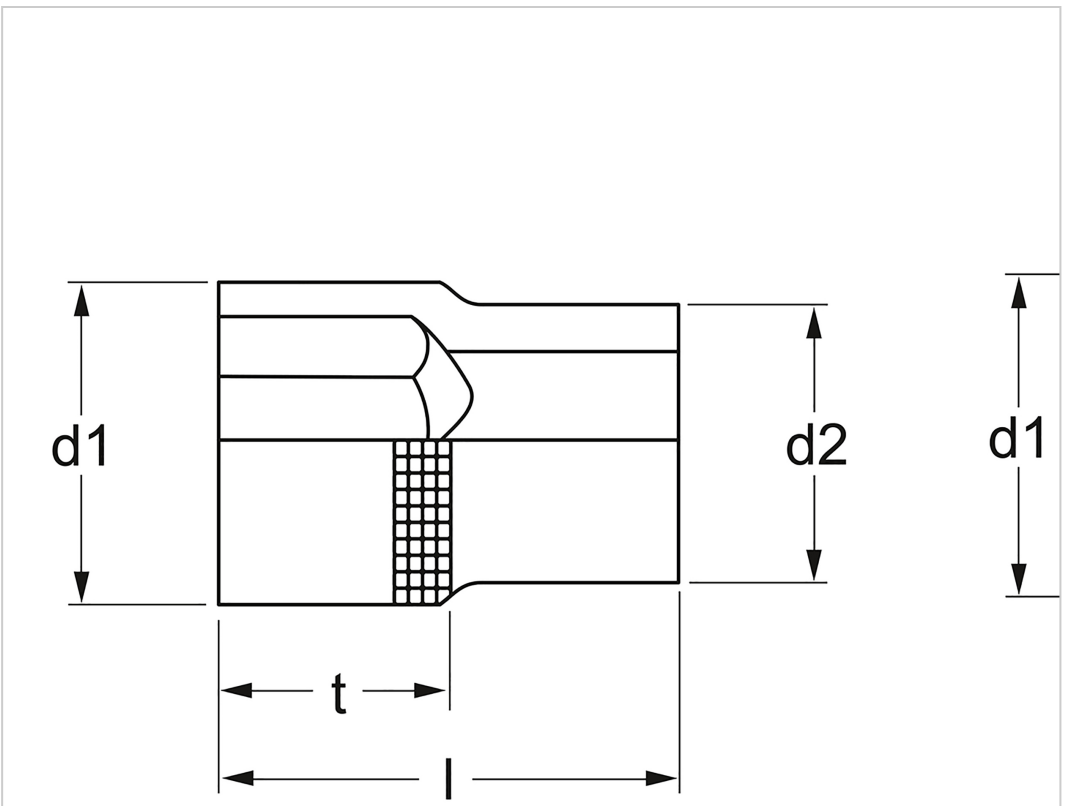

Beschreibung:

Llave de vaso, métrica. Para tornillos de cabeza hexagonal. Para accionamiento manual con carraca y piezas de unión. Accionamiento cuadrado según DIN 3120, D 25 / ISO 1174. Con perfil hexagonal doble. Con bloqueo de pasador. De acero al cromo vanadio. Todas las llaves de vaso con recubrimiento MATADOR Super Chrome para un acabado superficial más fino y una fuerte resistencia a daños, arañazos, etc. Con perfil SmartDrive², protege las cabezas de tornillos y tuercas transmitiendo la fuerza a los flancos.

Technische Daten

Hersteller-Nr.:	60750300M
Breite:	100 mm
Höhe:	54 mm

6075 **Llave de vaso, 12 piezas mm, 25 mm (1"): 46 mm, MATADOR código de artículo: 60750460**

Länge:	100 mm
Gewicht:	0.65 kg