MATADOR® SCHRAUBWERKZEUGE

6187 **Adaptador 20°, 9x12 mm, MATADOR Código art.: 61870004**

MATADOR® SCHRAUBWERKZEUGE

6187 **Adaptador 20°, 9x12 mm, MATADOR Código art.: 61870004**

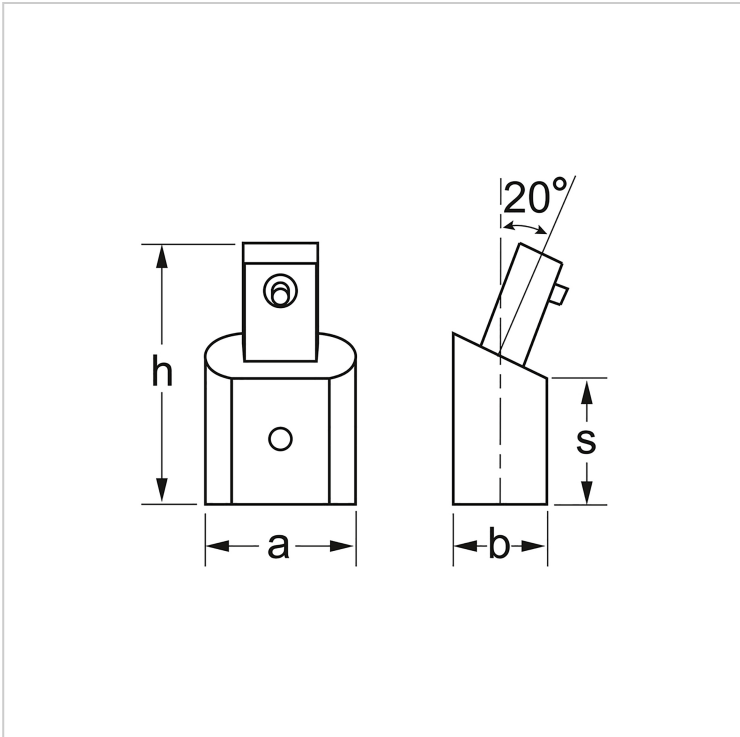

Beschreibung:

Adaptador enchufable. Adaptador para entornos de trabajo difíciles. Con ángulo de 20° en 9x12 mm. Con cierre de pasador. MATADOR es uno de los pioneros en la industria de herramientas. Desde 1900 producimos herramientas manuales de calidad "alrededor del tornillo". Somos sinónimo de herramientas sofisticadas de primera calidad. Fiables, orientadas al diseño, sin florituras. Para personas que saben lo que quieren. Que están en el ruedo y no en el auditorio. Que distinguen las herramientas de los juguetes. Que creen en sí mismas. ¡Bienvenido a la arena! Sea un MATADOR.

Technische Daten

Hersteller-Nr.:	6187 0004
EAN:	4040674219908
Breite:	80 mm
Höhe:	17 mm
Länge:	80 mm
Gewicht:	0.047 kg

6187 **Adaptador 20°, 9x12 mm, MATADOR Código art.: 61870004**