INFO

MATADOR®
SCHRAUBWERKZEUGE

6190 **Llave de vaso, 9x12 mm: 17 mm, MATADOR Código art.: 61900170**



MATADOR GmbH & Co. KG
Morsbachtalstr. 17 | 42855 Remscheid | Deutschland | Tel. +49 (0)2191 97 43-0 | sales@matador.de | www.matador.de

6190 **Llave de vaso, 9x12 mm: 17 mm, MATADOR Código art.: 61900170**

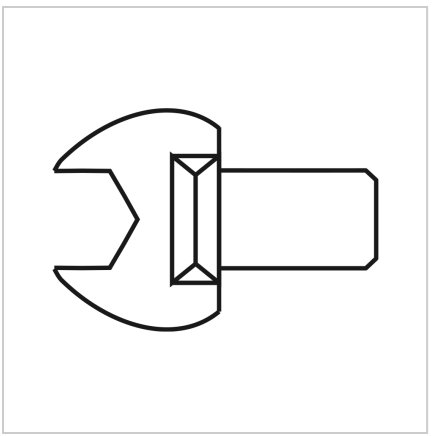

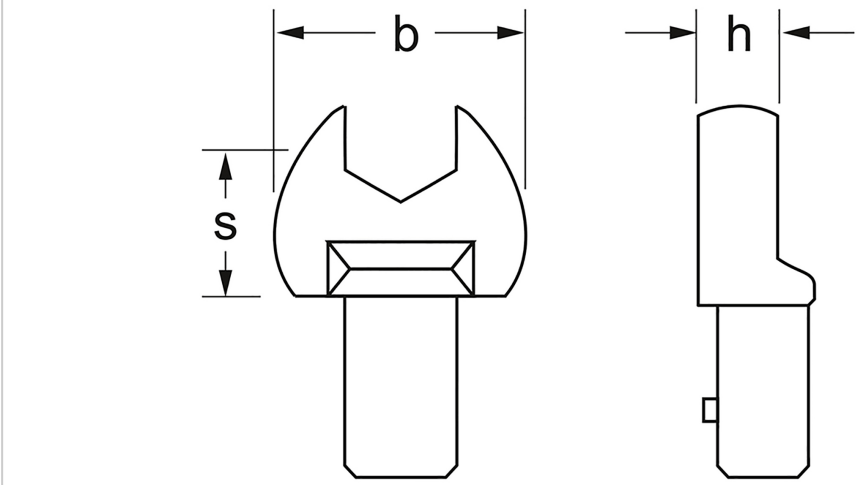

Beschreibung:

Llave de vaso. Con bloqueo de pasador. Cromo vanadio / cromado mate.

Technische Daten

Hersteller-Nr.:	61900000M
Gewicht:	0.037 kg

6190 **Llave de vaso, 9x12 mm: 17 mm, MATADOR Código art.: 61900170**

MATADOR GmbH & Co. KG
Morsbachtalstr. 17 | 42855 Remscheid | Deutschland | Tel. +49 (0)2191 97 43-0 | sales@matador.de | www.matador.de