MATADOR®
SCHRAUBWERKZEUGE

7481 Llave de vaso eléctrica, hexagonal, larga, 12,5 mm (1/2"): 16x78 mm, MATADOR código de artículo: 74810160

MATADOR® SCHRAUBWERKZEUGE

7481 Llave de vaso eléctrica, hexagonal, larga, 12,5 mm (1/2"): 16x78 mm, MATADOR código de artículo: 74810160

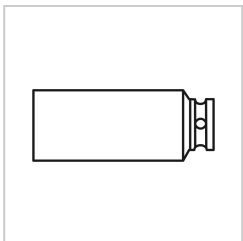

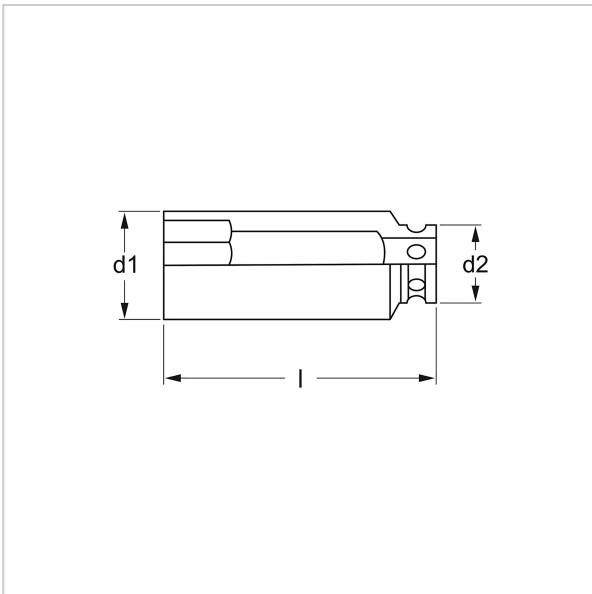

Beschreibung:

Llave de vaso eléctrica, versión larga.

Adecuada para **tornillos de cabeza hexagonal**. Con perfil hexagonal. Para el manejo a máquina, apto **para todos los atornilladores neumáticos y eléctricos corrientes**. Accionamiento cuadrado según DIN 3121, G 12.5 / ISO 1174. Con MATADOR **SmartDrive²**, perfil. El SmartDrive², perfil, protege las cabezas de tornillos y tuercas transmitiendo la fuerza a los flancos. Normas: DIN 3129 / ISO 2725-2. Fabricado en **acero al cromo-molibdeno**. Superficie: **fosfatado de manganeso**.

Technische Daten

Hersteller-Nr.:	74810000M