MATADOR®
SCHRAUBWERKZEUGE

7499 **Pasador de seguridad, 3,0x20 mm, MATADOR código artículo: 74990101**

7499 **Pasador de seguridad, 3,0x20 mm, MATADOR código artículo: 74990101**

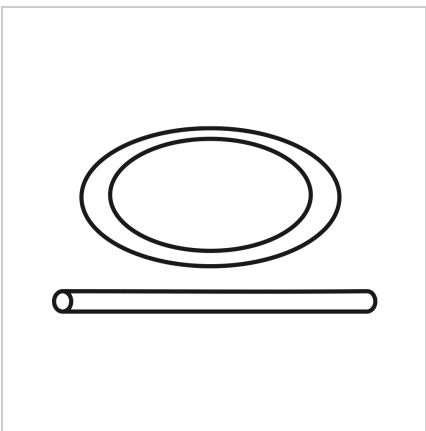

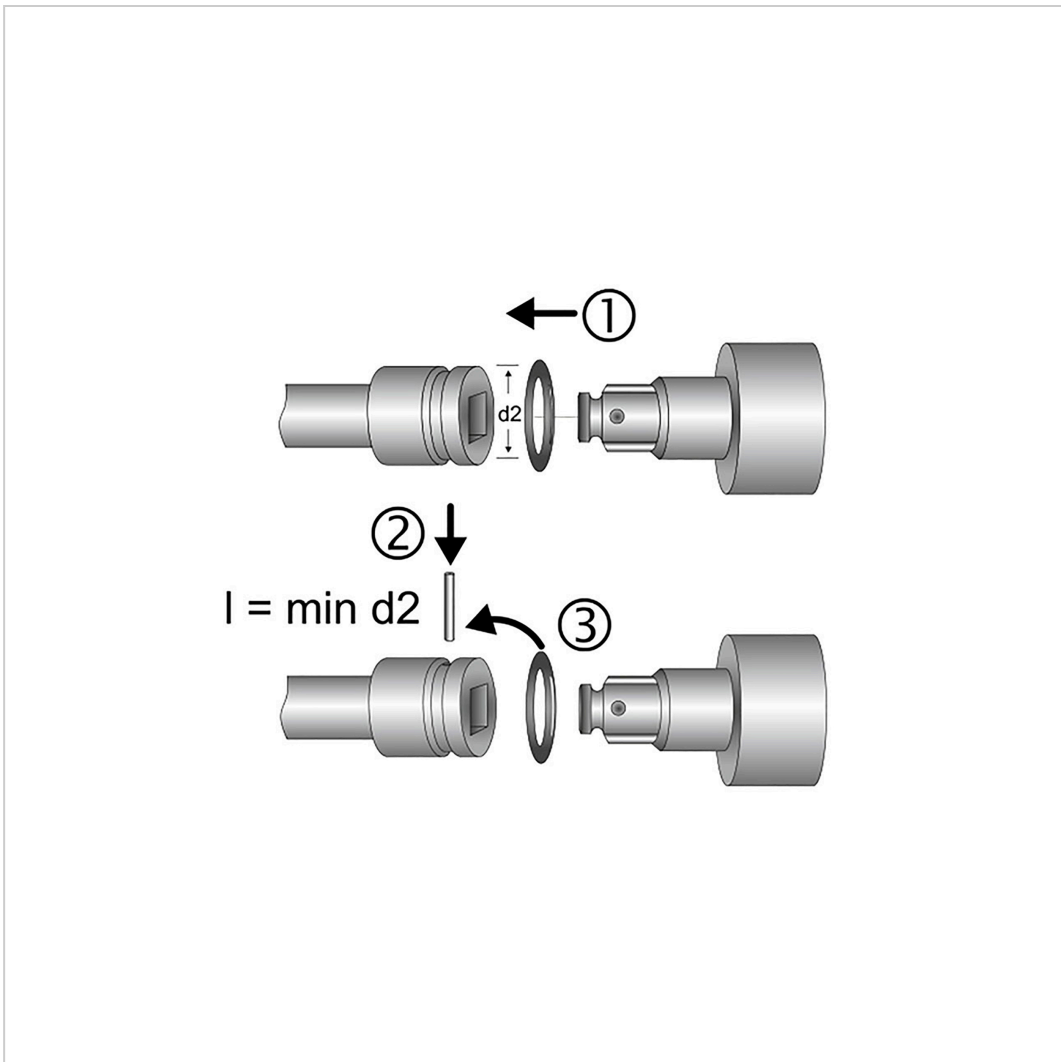

Beschreibung:

Pasador de seguridad. Sistema de bloqueo a prueba de accidentes para tomas de corriente y cables de conexión accionados por máquinas. Para accionamiento cuadrado según DIN 3121, G 12.5 / ISO 1174. Material elástico de caucho, resistente al aceite. MATADOR es uno de los pioneros en la industria de herramientas. Desde 1900 producimos herramientas manuales de calidad "alrededor del tornillo". Somos sinónimo de herramientas sofisticadas de primera calidad. Fiables, orientadas al diseño, sin florituras. Para personas que saben lo que quieren. Que están en el ruedo y no en el auditorio. Que sabe distinguir las herramientas de los juguetes. Que creen en sí mismas. ¡Bienvenido a la arena! Sea un MATADOR.

Technische Daten

Hersteller-Nr.:	7499 0101
EAN:	4040674145887

MATADOR® SCHRAUBWERKZEUGE

7499 Pasador de seguridad, 3,0x20 mm, MATADOR código artículo: 74990101

Breite:	80 mm
Höhe:	30 mm
Länge:	80 mm
Gewicht:	0.001 kg