7499 **Pasador de seguridad, 3,0x25 mm, MATADOR Código art.: 74990102**



MATADOR GmbH & Co. KG
Morsbachtalstr. 17 | 42855 Remscheid | Deutschland | Tel. +49 (0)2191 97 43-0 | sales@matador.de | www.matador.de

7499 **Pasador de seguridad, 3,0x25 mm, MATADOR Código art.: 74990102**

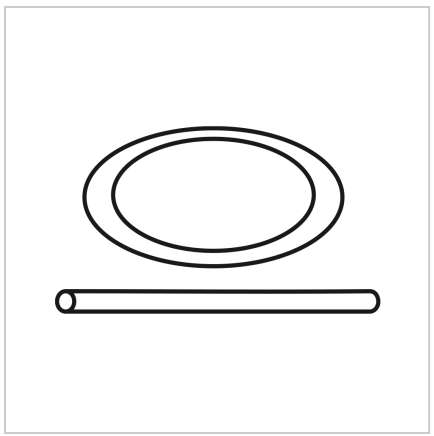

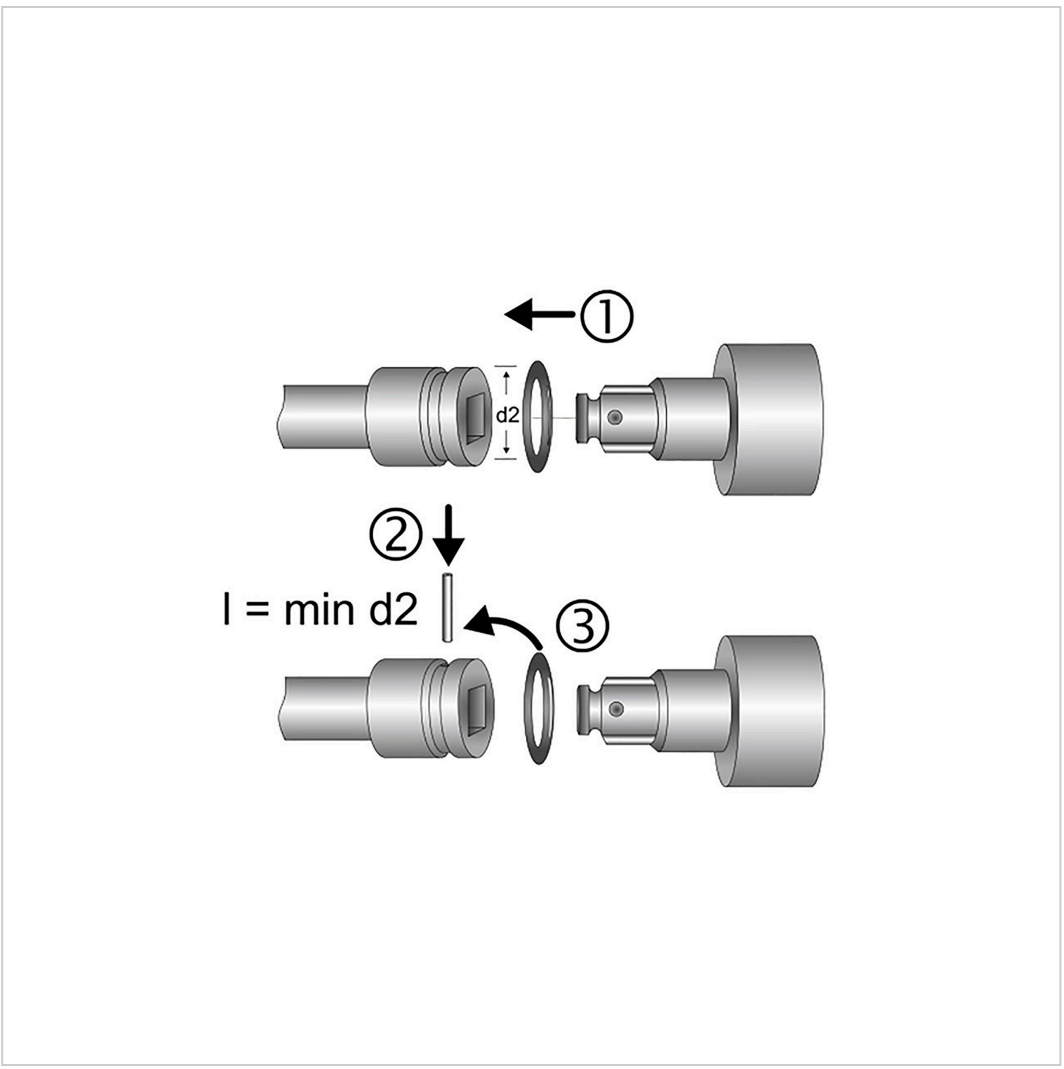

Beschreibung:

Pasador de seguridad. Sistema de bloqueo a prueba de accidentes para tomas de corriente y cables de conexión accionados por máquinas. Para accionamiento cuadrado según DIN 3121, G 12.5 / ISO 1174. Material elástico de caucho, resistente al aceite. MATADOR es uno de los pioneros en la industria de herramientas. Desde 1900 producimos herramientas manuales de calidad "alrededor del tornillo". Somos sinónimo de herramientas sofisticadas de primera calidad. Fiables, orientadas al diseño, sin florituras. Para personas que saben lo que quieren. Que están en el ruedo y no en el auditorio. Que sabe distinguir las herramientas de los juguetes. Que creen en sí mismas. ¡Bienvenido a la arena! Sea un MATADOR.

Technische Daten

Hersteller-Nr.:	7499 0102
EAN:	4040674145894

7499 **Pasador de seguridad, 3,0x25 mm, MATADOR Código art.: 74990102**

Breite:	80 mm
Höhe:	30 mm
Länge:	80 mm
Gewicht:	0.001 kg