7575 **Toma de corriente, 6-kt., 20 mm (3/4"): 18 mm, MATADOR código de art.: 75750180**







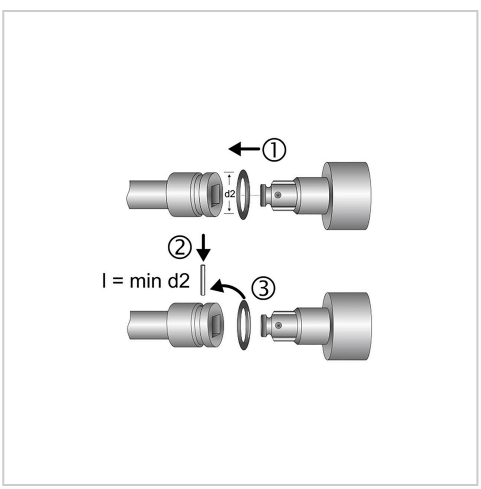

7575 **Toma de corriente, 6-kt., 20 mm (3/4"): 18 mm, MATADOR código de art.: 75750180**

Beschreibung:

Inserto para llave de vaso. Adecuada para tornillos de cabeza hexagonal. Para el manejo a máquina, apto para todos los atornilladores neumáticos y eléctricos corrientes. Accionamiento cuadrado según DIN 3121, G 20 / ISO 1174. Con MATADOR SmartDrive², perfil. Con SmartDrive²,-perfil, protege las cabezas de tornillos y tuercas mediante la transmisión de fuerza a los flancos. Normas: DIN 3129 / ISO 2725-2. De acero al cromo-molibdeno. Superficie: fosfatado de manganeso.

Technische Daten

Hersteller-Nr.:	75750000M
Gewicht:	0.31 kg