MATADOR® SCHRAUBWERKZEUGE

# 7582 Reductor de fuerza, F 20 mm (3/4") x M 12,5 mm (1/2"), MATADOR código artículo: 75820001

MATADOR® SCHRAUBWERKZEUGE

# 7582 Reductor de fuerza, F 20 mm (3/4") x M 12,5 mm (1/2"), MATADOR código artículo: 75820001

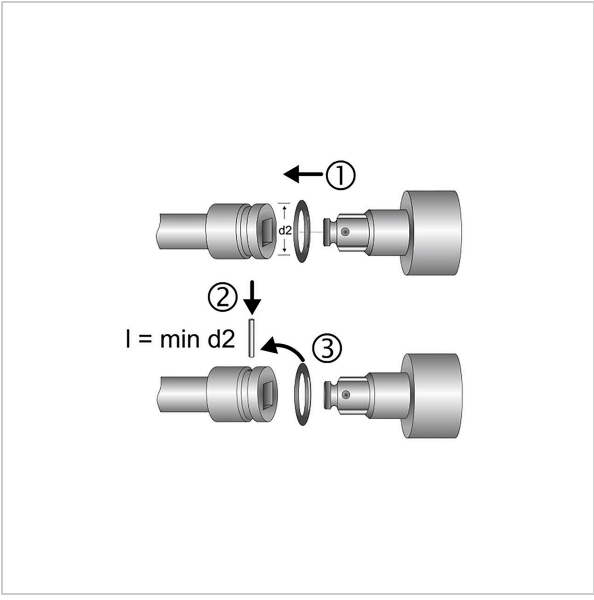


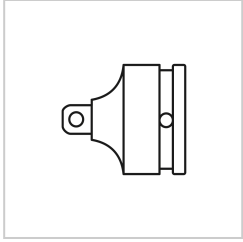

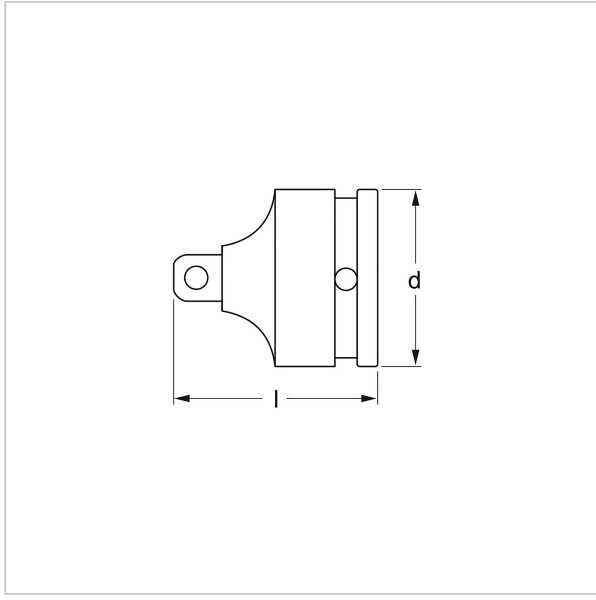


## Beschreibung:

Reductor de fuerza. Para casquillos y piezas de unión accionadas a máquina. Accionamiento cuadrado según DIN 3121, G 20 y F 12,5 / ISO 1174. De acero al cromo-molibdeno. Superficie: fosfatado de manganeso. MATADOR es uno de los pioneros en la industria de herramientas. Desde 1900 producimos herramientas manuales de calidad "alrededor del tornillo". Somos sinónimo de herramientas sofisticadas de primera calidad. Fiables, orientadas al diseño, sin florituras. Para personas que saben lo que quieren. Que están en el ruedo y no en el auditorio. Que sabe distinguir entre herramientas y juguetes. Que creen en sí mismas. ¡Bienvenido a la arena! Sea un MATADOR.

## Technische Daten

| | |
|---|---|
| **Hersteller-Nr.:** | 7582 0001 |
| **EAN:** | 4040674145399 |
| **Breite:** | 80 mm |
| **Höhe:** | 44 mm |
| **Länge:** | 100 mm |
| **Gewicht:** | 0.22 kg |

MATADOR®
SCHRAUBWERKZEUGE

**7582** **Reductor de fuerza, F 20 mm (3/4") x M 12,5 mm (1/2"), MATADOR código artículo: 75820001**