7675 **Llave de vaso eléctrica 6-kt., 25 mm (1"): 55 mm, MATADOR Código art.: 76750550**



MATADOR GmbH & Co. KG
Morsbachtalstr. 17 | 42855 Remscheid | Deutschland | Tel. +49 (0)2191 97 43-0 | sales@matador.de | www.matador.de

7675 **Llave de vaso eléctrica 6-kt., 25 mm (1"): 55 mm, MATADOR Código art.: 76750550**

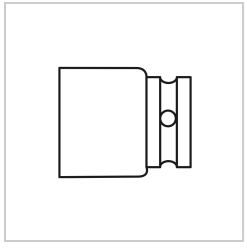

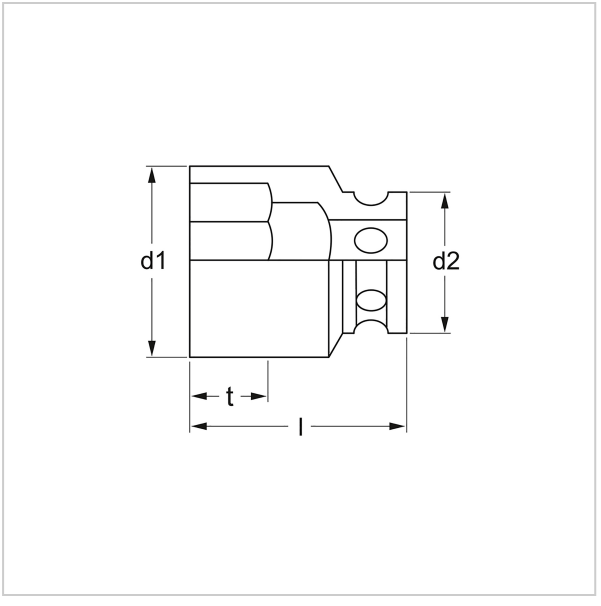

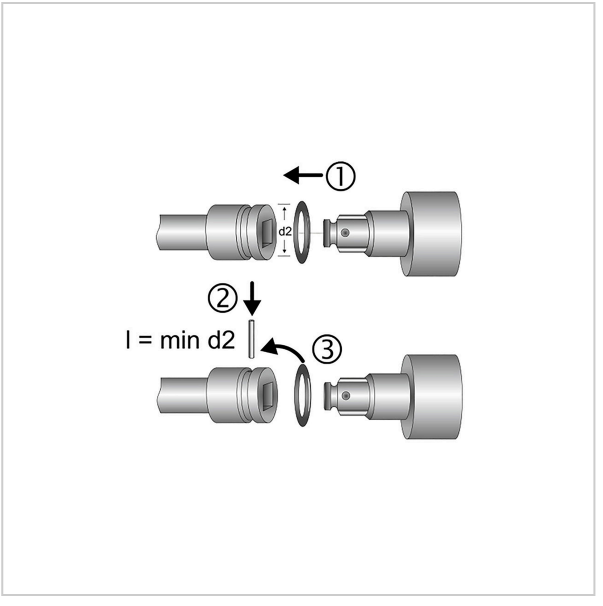

Beschreibung:

Inserto para llave de vaso. Adecuada para tornillos de cabeza hexagonal. Para el manejo a máquina, apto para todos los atornilladores neumáticos y eléctricos corrientes. Accionamiento cuadrado según DIN 3121, G 25 / ISO 1174. Con MATADOR SmartDrive², perfil. El SmartDrive², perfil, protege las cabezas de tornillos y tuercas transmitiendo la fuerza a los flancos.
Normas: DIN 3129 / ISO 2725-2.
Fabricado en acero al cromo-molibdeno.
Superficie: fosfatado de manganeso.

MATADOR es uno de los pioneros de la industria de herramientas. Desde 1900 producimos herramientas manuales de calidad "alrededor del tornillo". Somos sinónimo de herramientas sofisticadas de primera calidad. Fiables, orientadas al diseño, sin florituras. Para personas que saben lo que quieren. Que están en el ruedo y no en el auditorio. Que saben distinguir entre herramientas y juguetes. Que creen en sí mismas.
¡Bienvenido a la arena!
Sea un MATADOR.

Technische Daten

Hersteller-Nr.:	76750000M
Breite:	36 mm
Höhe:	36 mm
Länge:	58 mm
Gewicht:	0.582 kg

7675 **Llave de vaso eléctrica 6-kt., 25 mm (1"): 55 mm, MATADOR Código art.: 76750550**

MATADOR GmbH & Co. KG
Morsbachtalstr. 17 | 42855 Remscheid | Deutschland | Tel. +49 (0)2191 97 43-0 | sales@matador.de | www.matador.de