7682 **Reductor de fuerza, F 25 mm (1") x M 20 mm (3/4") , MATADOR código artículo: 76820001**

MATADOR® SCHRAUBWERKZEUGE

7682 Reductor de fuerza, F 25 mm (1") x M 20 mm (3/4") , MATADOR código artículo: 76820001

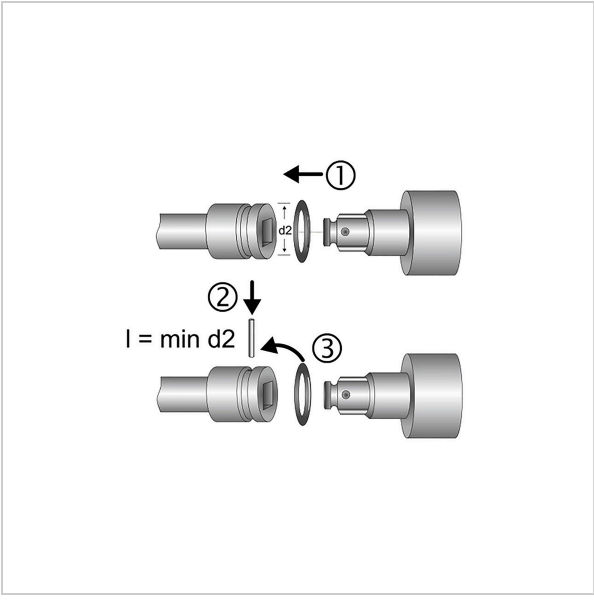

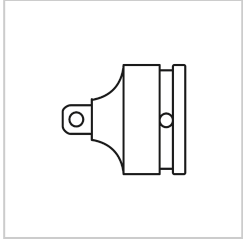

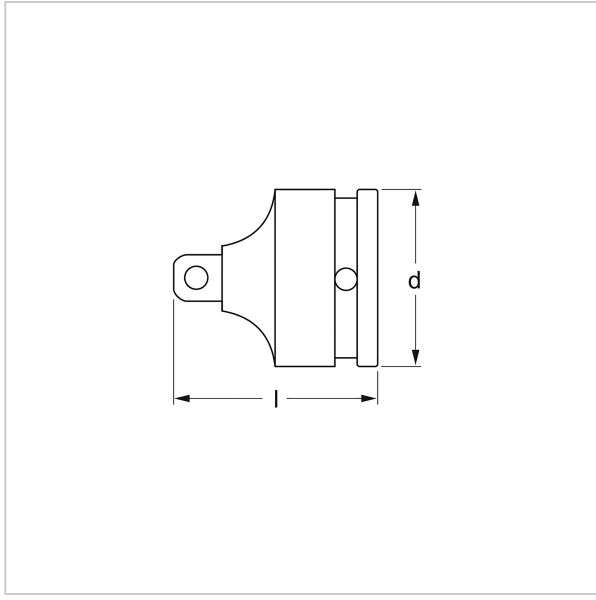

Beschreibung:

Reductor de fuerza. Para manguitos y piezas de unión accionadas a máquina. Accionamiento cuadrado según DIN 3121, G 25 y F 20 / ISO 1174. De acero al cromo-molibdeno. Superficie: fosfatado de manganeso. MATADOR es uno de los pioneros en la industria de herramientas. Desde 1900 producimos herramientas manuales de calidad "alrededor del tornillo". Somos sinónimo de herramientas sofisticadas de primera calidad. Fiables, orientadas al diseño, sin florituras. Para personas que saben lo que quieren. Que están en el ruedo y no en el auditorio. Que sabe distinguir las herramientas de los juguetes. Que creen en sí mismas. ¡Bienvenido a la arena! Sea un MATADOR.

Technische Daten

Hersteller-Nr.:	7682 0001
EAN:	4040674145771
Breite:	100 mm
Höhe:	54 mm
Länge:	100 mm
Gewicht:	0.65 kg

7682 **Reductor de fuerza, F 25 mm (1") x M 20 mm (3/4") , MATADOR código artículo: 76820001**