INFO

MATADOR®
SCHRAUBWERKZEUGE

8164

Juego de llaves de vaso MTS 12-kt, 19 piezas, 10 mm (3/8"): 1/4-7/8" (1/3), MATADOR código de artículo: 81641303

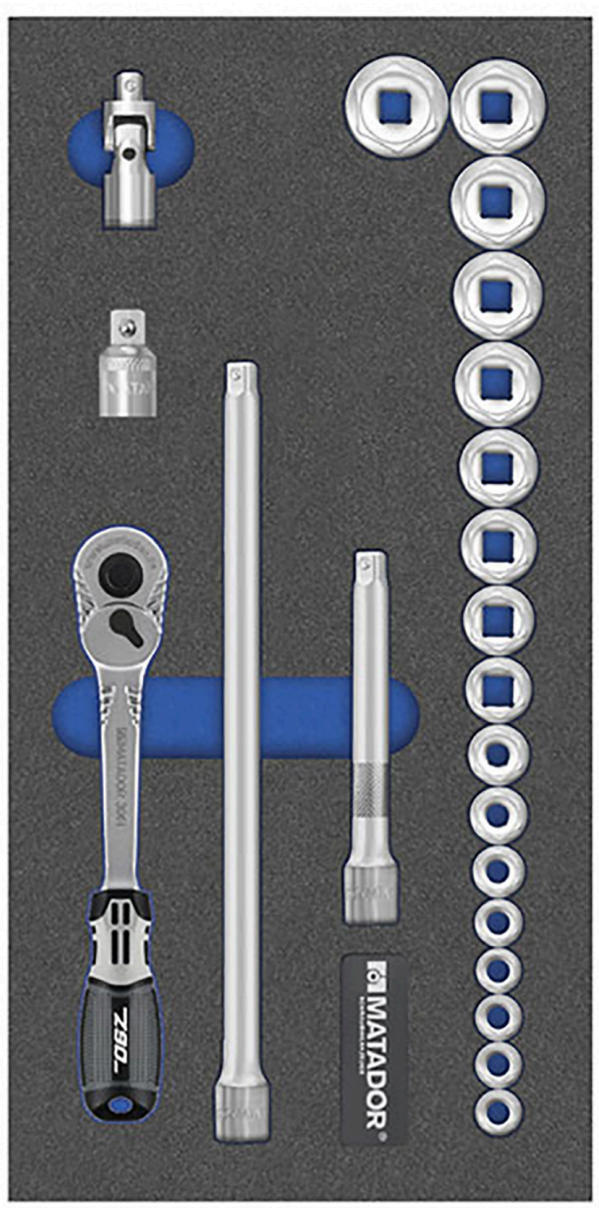

8164

Juego de llaves de vaso MTS 12-kt, 19 piezas, 10 mm (3/8"): 1/4-7/8" (1/3), MATADOR código de artículo: 81641303

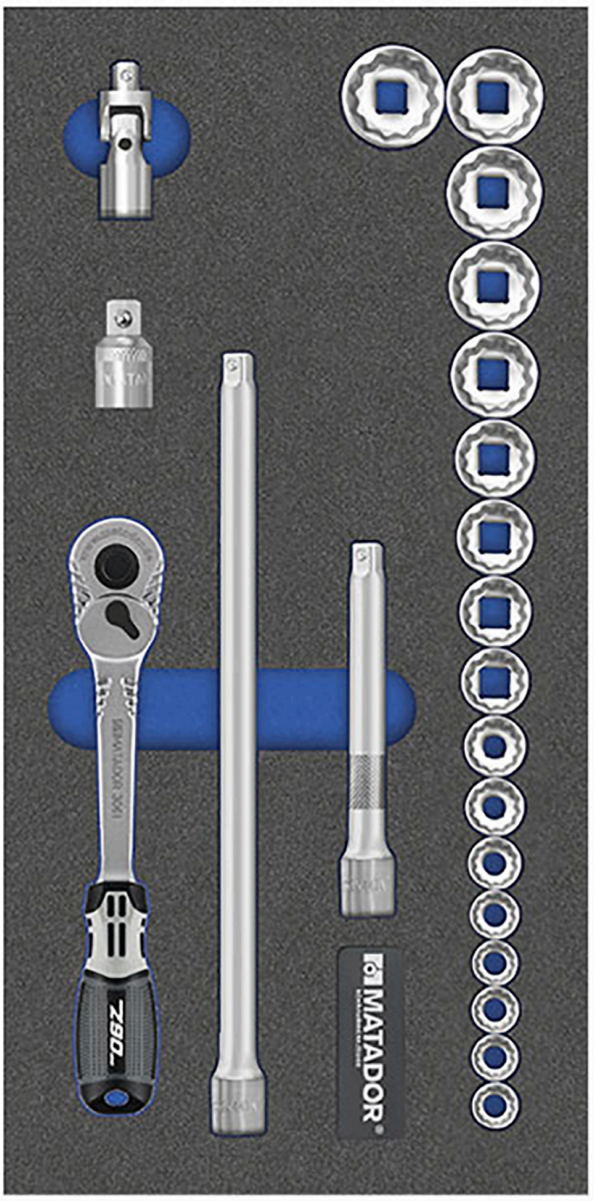

Beschreibung:

Nuestros clásicos en perfecto orden. Perfectamente organizados con los módulos bicolores MTS. Módulo de herramientas MTS: juego de llaves de vaso, 22 piezas, 10 mm (3/8"), 1/3: 390x193 mm. Es un módulo muy habitual en el ámbito de la automoción y los trabajos sobre dos ruedas. El inserto de espuma blanda de dos colores permite un perfecto orden y un fácil control de las herramientas (las herramientas que faltan se reconocen inmediatamente) y se puede combinar con total flexibilidad. Adecuado para los carros de taller MATADOR RATIO y VARIO y la cocina para hombres, pero también para la mayoría de los carros de taller y cajones disponibles en el mercado. De acero al cromo vanadio. Todas las llaves de vaso con estriado en cruz de fácil agarre y revestimiento SuperChrome para un acabado más fino de la superficie y una gran resistencia a daños, arañazos, etc. Con perfil SmartDrive que protege las cabezas de tornillos y tuercas porque la fuerza se transmite a los flancos y no a las esquinas. Adecuado para los carros de taller MATADOR RATIO y VARIO, con módulos vacíos también para la mayoría de los demás carros de taller. Contenido: Con carraca de palanca. Llaves de vaso

INFO

MATADOR® SCHRAUBWERKZEUGE

8164

Juego de llaves de vaso MTS 12-kt, 19 piezas, 10 mm (3/8"): 1/4-7/8" (1/3), MATADOR código de artículo: 81641303

hexagonales dobles en: 1/4, 5/16, 11/32, 3/8, 7/16, 1/2, 9/16, 19/32, 5/8, 11/106, 3/4, 25/32, 13/16, 7/8" AF. Junta cardán, extensiones en 125, 250 mm, ampliadora a 12,5 (1/2). MATADOR es uno de los pioneros en la industria de herramientas. Desde 1900 producimos herramientas manuales de calidad "alrededor del tornillo". Somos sinónimo de herramientas sofisticadas de primera calidad. Fiables, orientadas al diseño, sin florituras. Para personas que saben lo que quieren. Que están en el ruedo y no en el auditorio. Que sabe distinguir entre herramientas y juguetes. Que creen en sí mismas. ¡Bienvenido a la arena! Sea un MATADOR.

Technische Daten

Hersteller-Nr.:	8164 1303
EAN:	4040674215917
Breite:	190 mm
Höhe:	45 mm
Länge:	390 mm
Gewicht:	1.2 kg