MATADOR®
SCHRAUBWERKZEUGE

0221 **Clé polygonale double, droite, E14 x E18, MATADOR Code d'art. : 02211418**

MATADOR® SCHRAUBWERKZEUGE

0221 **Clé polygonale double, droite, E14 x E18, MATADOR Code d'art. : 02211418**

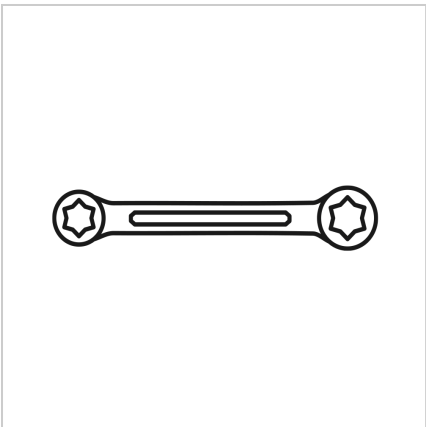

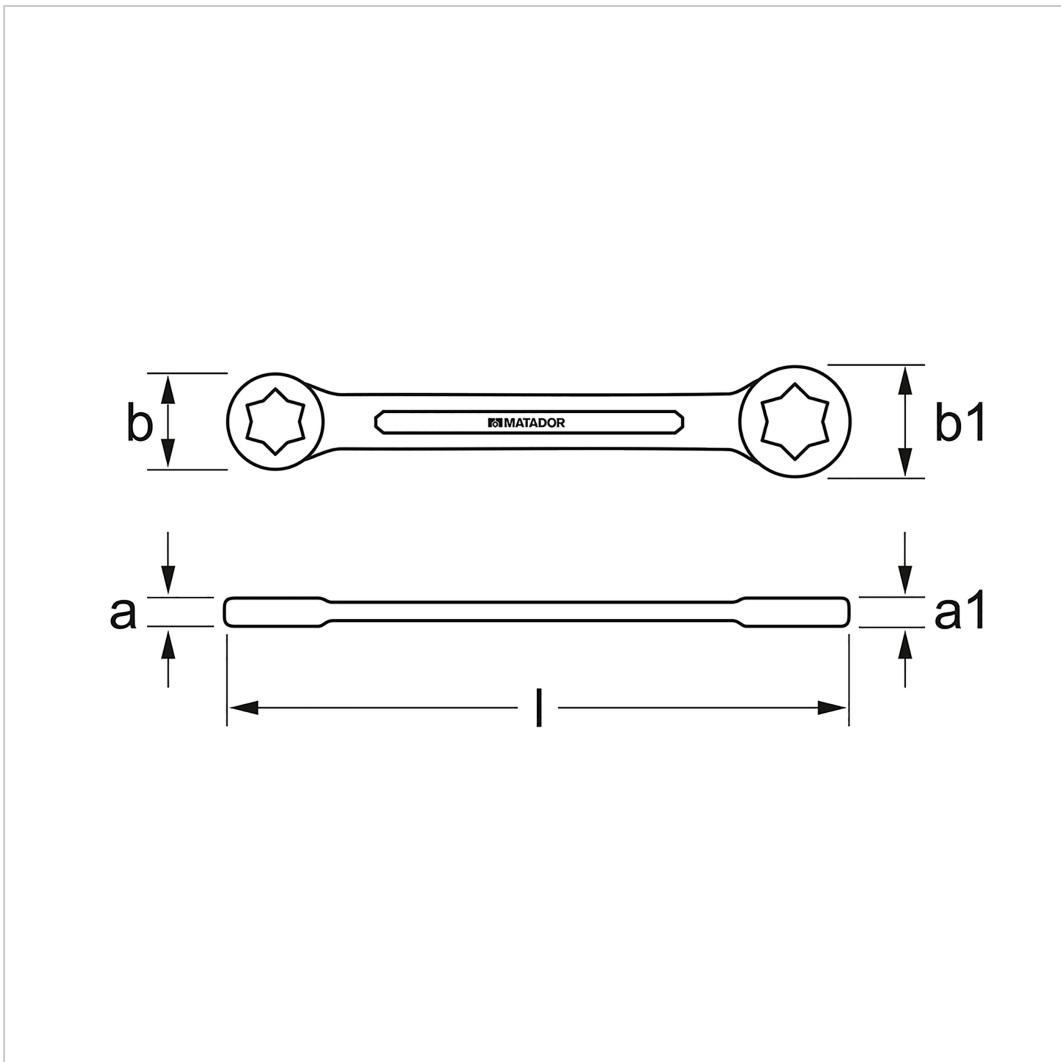

Beschreibung:

Clé à double anneau, TORX® externe.

Clés mixtes, **droites**, TORX® externe, avec **anneaux à parois extra fines** pour les espaces réduits. **Qualité industrielle** éprouvée et **durable** depuis 1900. Valeurs de couple jusqu'à **70 %** supérieures à la norme DIN pour une sécurité supplémentaire. En **acier au chrome vanadium** (31CrV3), avec surface chromée mate pour une prise en main agréable, même avec des mains grasses.

Technische Daten

Hersteller-Nr.:	02210608M
Breite:	80 mm

0221 Clé polygonale double, droite, E14 x E18, MATADOR Code d'art. : 02211418

Höhe:	7 mm
Länge:	120 mm
Gewicht:	0.02 kg