MATADOR®
SCHRAUBWERKZEUGE

0350 **Clé en croix pour voitures particulières, 17x19x21x1/2", MATADOR Code: 03501001**

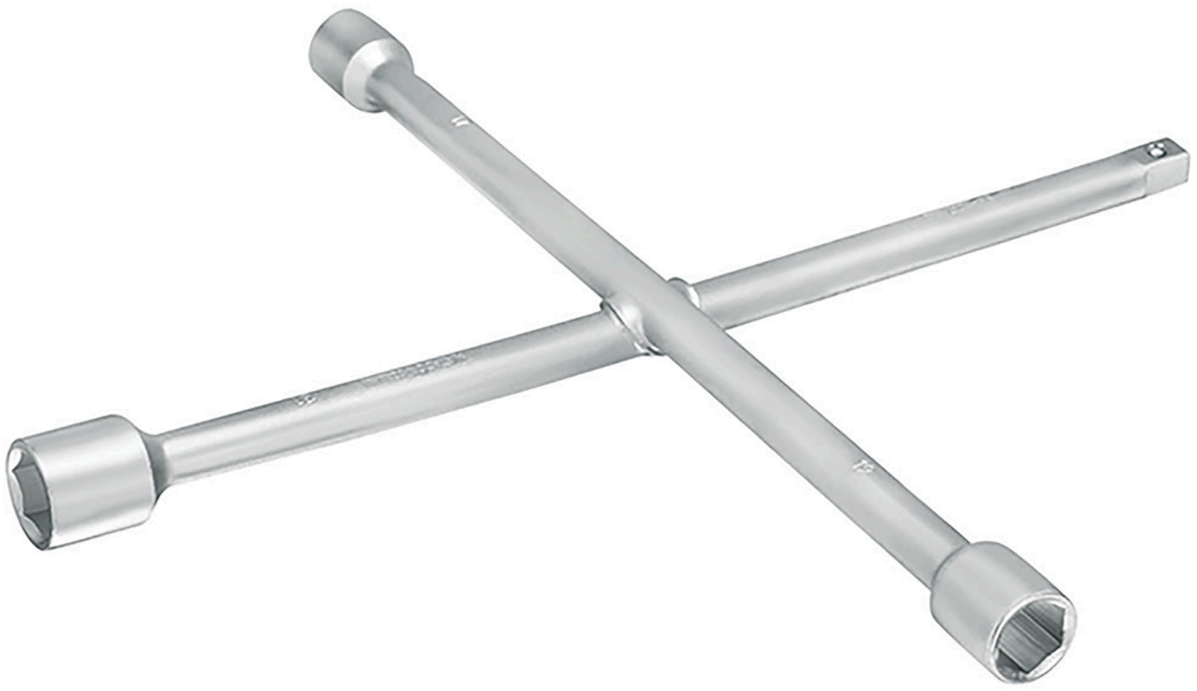

MATADOR® SCHRAUBWERKZEUGE

0350 **Clé en croix pour voitures particulières, 17x19x21x1/2", MATADOR Code: 03501001**

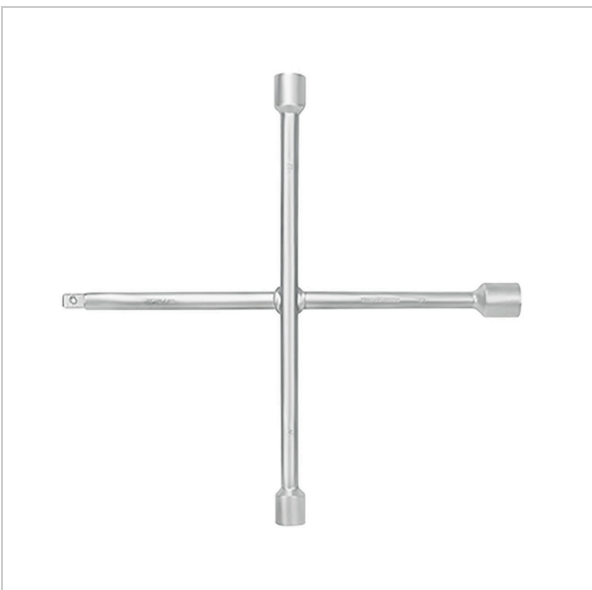

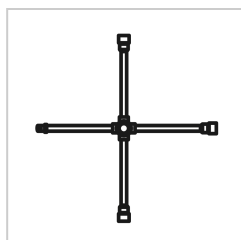

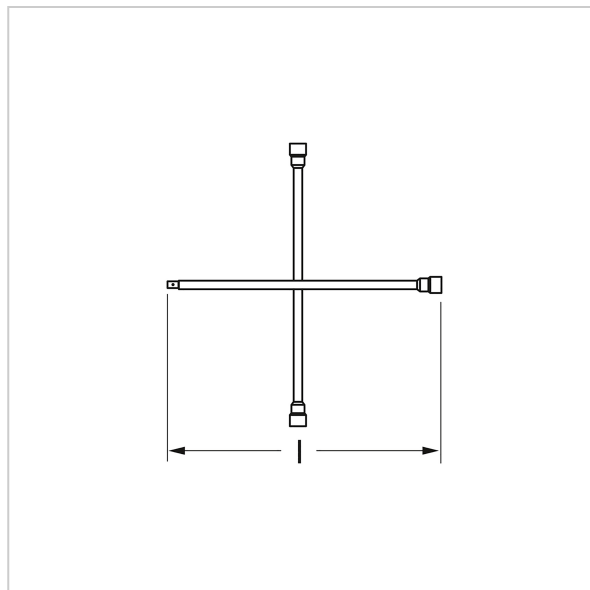

Beschreibung:

Indispensable à chaque changement de roue.

Et grâce à son logement de 1/2", elle est également polyvalente.

La clé en croix MATADOR. Modèle soudé en **acier au chrome vanadium,** avec **profil SK**, saisit **également les écrous tournés en rond**. **17 - 19 - 21 mm** et avec un **logement** pratique de **12,5 mm (1/2")** pour les douilles.

Technische Daten

Hersteller-Nr.:	0350 1001
EAN:	4040674157750