MATADOR®
SCHRAUBWERKZEUGE

0380 **Clé à tube, DIN 896, 12x13 mm, MATADOR Code: 03801213**

MATADOR® SCHRAUBWERKZEUGE

0380 Clé à tube, DIN 896, 12x13 mm, MATADOR Code: 03801213

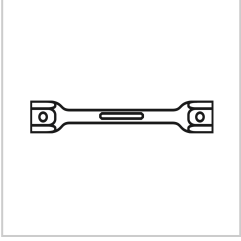

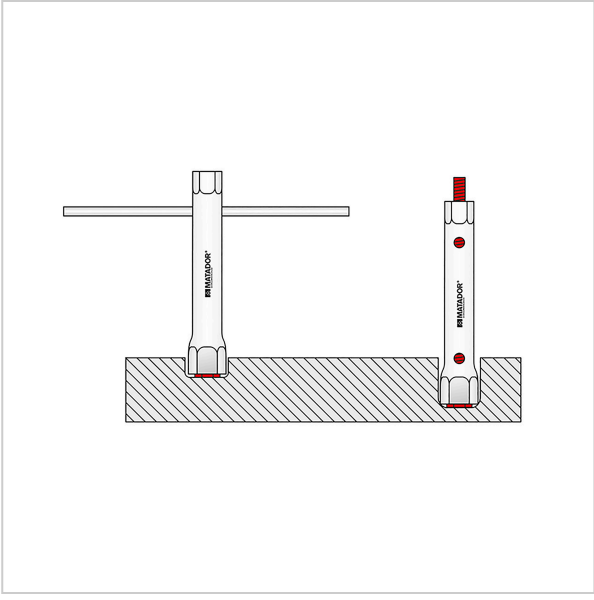

Beschreibung:

Clé à tube à six pans et à tige creuse - la clé universelle pratique.

Pour de nombreux domaines d'application, par exemple l'automobile et le sanitaire, idéale pour les boulons filetés, les écrous profonds, les bougies d'allumage, etc. Avec **six pans extérieurs**, utilisable en combinaison avec une clé plate comme rallonge pour les **vissages particulièrement profonds**. Avec tige creuse et trou pour goupille rotative (code d'art. 03420250). En tube d'acier, DIN 2391 sans soudure, trempé, avec surface chromée mate pour une prise en main agréable, même avec des mains huileuses. Exécution selon DIN 896 forme B / ISO 2236 / ISO 1085.

Technische Daten

Hersteller-Nr.:	03800000M
Breite:	80 mm
Höhe:	10 mm
Länge:	100 mm
Gewicht:	0.08 kg

0380 **Clé à tube, DIN 896, 12x13 mm, MATADOR Code: 03801213**