MATADOR® SCHRAUBWERKZEUGE

0425 Clé à sangle universelle pour filtre à huile, 170 mm, MATADOR Code: 04250001

MATADOR® SCHRAUBWERKZEUGE

0425 Clé à sangle universelle pour filtre à huile, 170 mm, MATADOR Code: 04250001

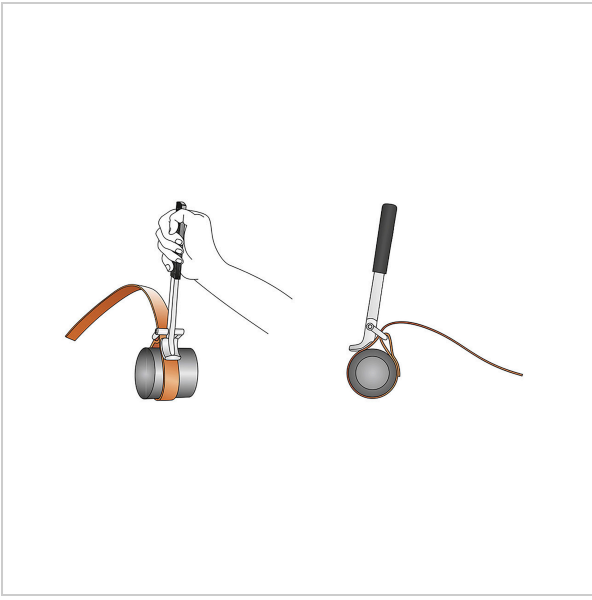

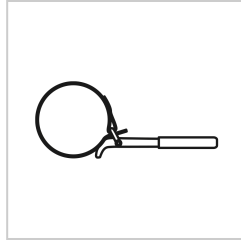

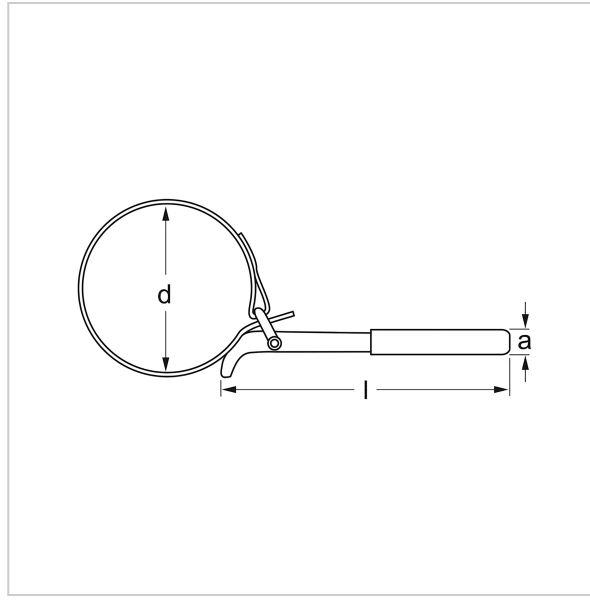

Beschreibung:

Clé à bande universelle pour filtres à huile avec sangle. Pour les filtres à huile et autres vissages ronds jusqu'à un diamètre maximal de 170 mm. Avec bande en tissu réglable en coton, revêtue de caoutchouc, antidérapante. La poignée est revêtue de plastique. MATADOR est l'un des pionniers de l'industrie de l'outillage. Depuis 1900, nous produisons des outils manuels de qualité "autour de la vis". Nous sommes synonymes d'outils haut de gamme exigeants. Fiable, orienté design, sans fioritures. Pour ceux qui savent ce qu'ils veulent. Qui se trouvent dans l'arène et non dans la salle de spectacle. Qui savent distinguer les outils des jouets. Qui croient en eux-mêmes. Bienvenue dans l'arène ! Soyez un MATADOR.

Technische Daten

Hersteller-Nr.:	0425 0001
EAN:	4040674115514
Breite:	110 mm
Höhe:	32 mm
Länge:	310 mm
Gewicht:	0.28 kg

0425 **Clé à sangle universelle pour filtre à huile, 170 mm, MATADOR Code: 04250001**