MATADOR® SCHRAUBWERKZEUGE

0428 **Clé pour filtre à huile, 10 mm (3/8") : 80-130 mm, MATADOR Code: 04280003**

MATADOR® SCHRAUBWERKZEUGE

0428 Clé pour filtre à huile, 10 mm (3/8") : 80-130 mm, MATADOR Code: 04280003

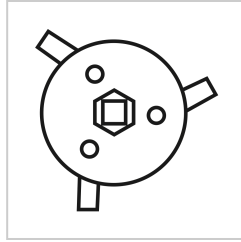

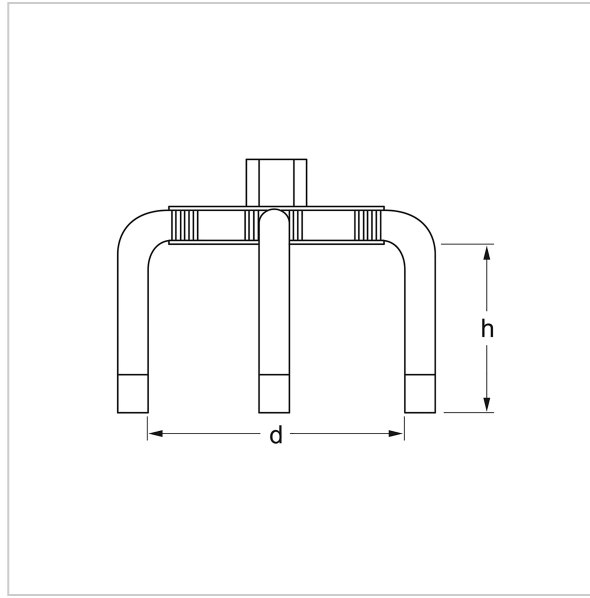

Beschreibung:

Clé pour filtre à huile / araignée pour filtre à huile / griffe pour filtre à huile pour desserrer les filtres à huile difficiles d'accès. Convient aux filtres à huile et aux filtres à air d'un diamètre d'environ 80 à 130 mm. Avec entraînement carré intérieur 3/8" ou carré extérieur SW 21 mm, modèle bruni. MATADOR est l'un des pionniers de l'industrie de l'outillage. Depuis 1900, nous produisons des outils manuels de qualité "autour de la vis". Nous sommes synonymes d'outils haut de gamme exigeants. Fiable, orienté design, sans fioritures. Pour ceux qui savent ce qu'ils veulent. Qui se trouvent dans l'arène et non dans la salle de spectacle. Qui savent distinguer les outils des jouets. Qui croient en eux-mêmes. Bienvenue dans l'arène ! Soyez un MATADOR.

Technische Daten

Hersteller-Nr.:	0428 0003
EAN:	4040674115606
Breite:	110 mm
Höhe:	90 mm
Länge:	180 mm
Gewicht:	0.68 kg

0428 **Clé pour filtre à huile, 10 mm (3/8") : 80-130 mm, MATADOR Code: 04280003**