0441 **Jeu de tournevis coudés L, 3 pièces, 2/2,5/3 mm, MATADOR Code d'art. : 04419031**

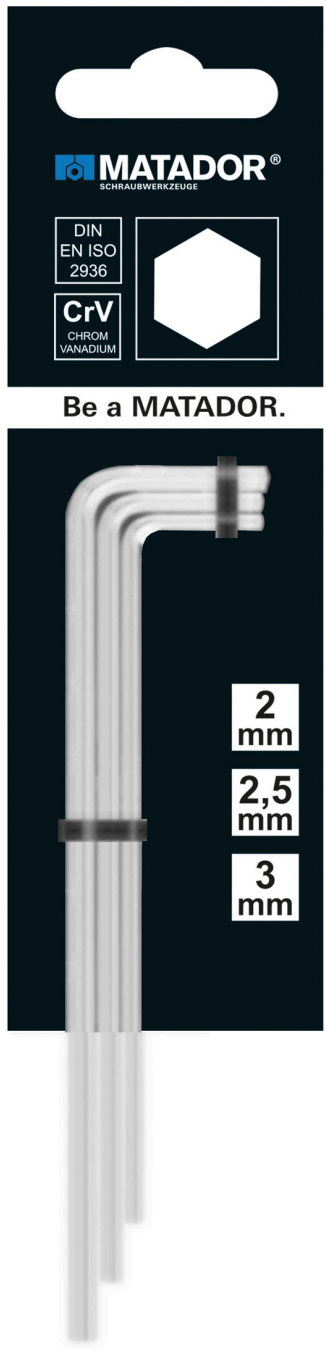

0441 **Jeu de tournevis coudés L, 3 pièces, 2/2,5/3 mm, MATADOR Code d'art. : 04419031**

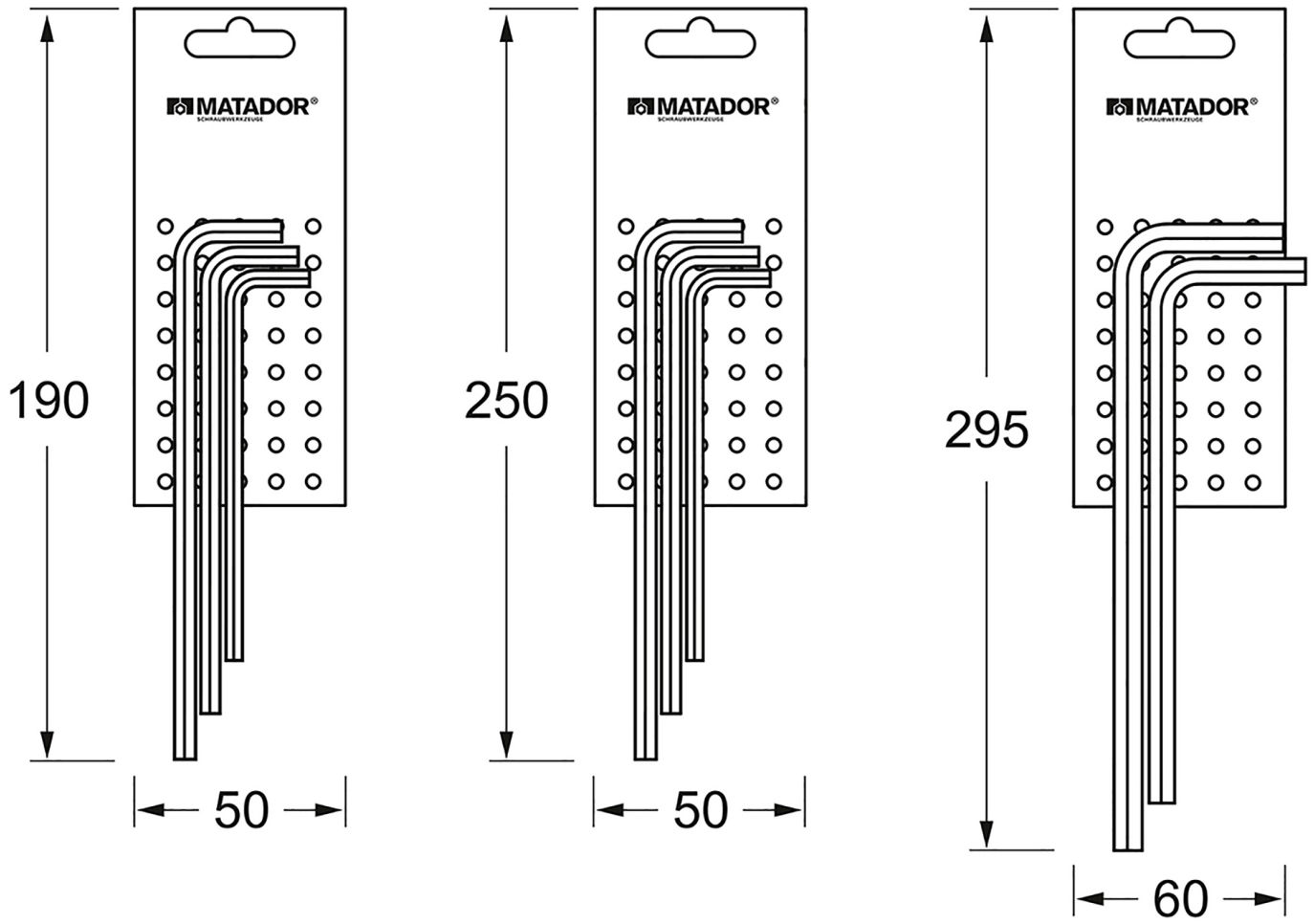

Beschreibung:

Jeu de tournevis coudés, 3 pièces, pour vis à six pans creux. Forme longue, trempée à cœur. Marquage permanent estampillé (pas seulement au laser) et surface entièrement traitée par électrolyse (nickelée et chromée) pour une protection durable contre la corrosion. Avec des bords chanfreinés (biseautés) pour faciliter l'insertion dans la vis, même si la tête de la vis est usée. Alliage spécial au chrome vanadium pour la transmission de valeurs de couple élevées. Contenu : 2, 2,5, 3 mm.

0441 **Jeu de tournevis coudés L, 3 pièces, 2/2,5/3 mm, MATADOR Code d'art. : 04419031**

Technische Daten

Hersteller-Nr.:	0441 9031
EAN:	4040674167735
Breite:	80 mm
Höhe:	12 mm
Länge:	200 mm
Gewicht:	0.03 kg