INFO

MATADOR®
SCHRAUBWERKZEUGE

0640 Tournevis, fente, court, 4x25 mm, MATADOR Art.-Code: 06400840



0640 Tournevis, fente, court, 4x25 mm, MATADOR Art.-Code: 06400840

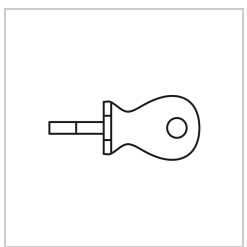

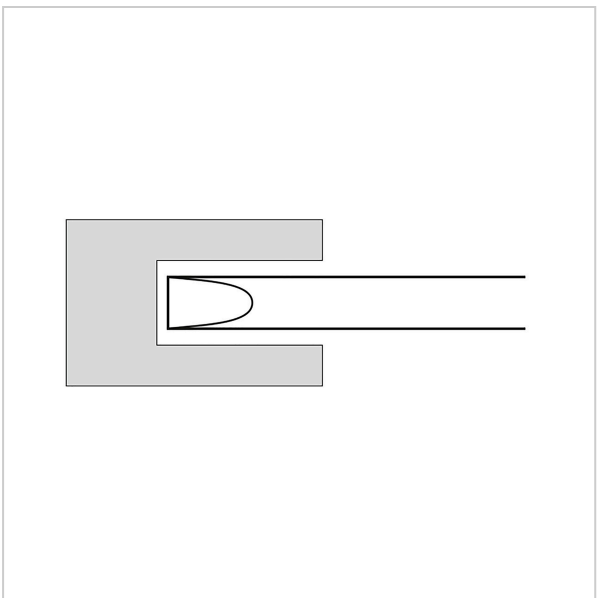

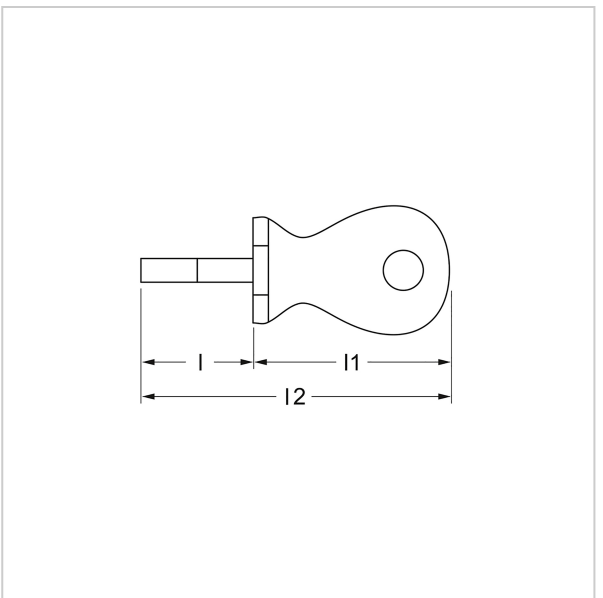

Beschreibung:

Tournevis court (à fente). Pour travailler dans les endroits difficiles d'accès.

Technische Daten

Hersteller-Nr.:	0640 0840
EAN:	4040674122574
Breite:	80 mm
Höhe:	32 mm
Länge:	100 mm
Gewicht:	0.036 kg