MATADOR®
SCHRAUBWERKZEUGE

0714 **Burin plat, DIN 6453, forme A, 18x150 mm, MATADOR Code: 07140150**

MATADOR® SCHRAUBWERKZEUGE

0714 Burin plat, DIN 6453, forme A, 18x150 mm, MATADOR Code: 07140150

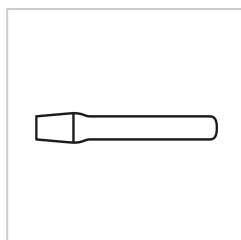

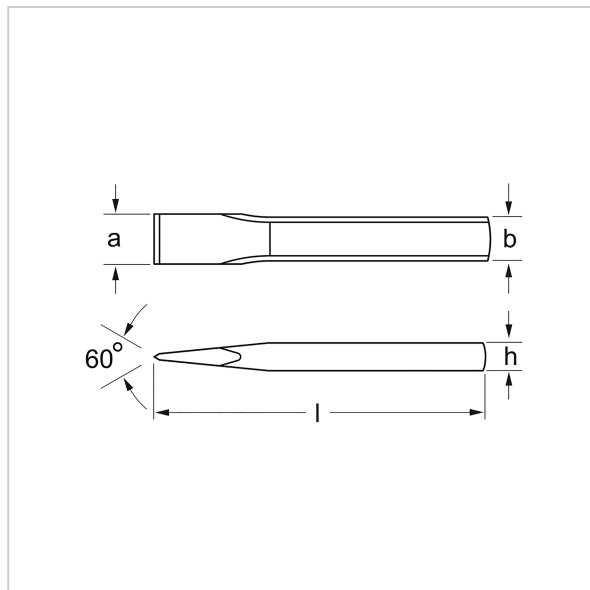

Beschreibung:

Burin plat pour le burinage. Pour les travaux de piquage généraux et grossiers sur la maçonnerie, le béton ou la pierre massive. Avec tranchant réaffûtable 47-52 HRC. Extrémité de travail trempée à cœur. Très grande résistance grâce à l'acier spécial au chrome-vanadium durci à l'air. Idéal pour la réparation de matériaux tendres. Tête de frappe de sécurité trempée par induction. Extrémités de travail polies à blanc.

Technische Daten

Hersteller-Nr.:	07140125M
Breite:	18 mm
Höhe:	11 mm
Länge:	125 mm
Gewicht:	0.15 kg