MATADOR® SCHRAUBWERKZEUGE

0731 **Extracteur de rotule (véhicule utilitaire), 27-36 mm, MATADOR Code: 07310009**

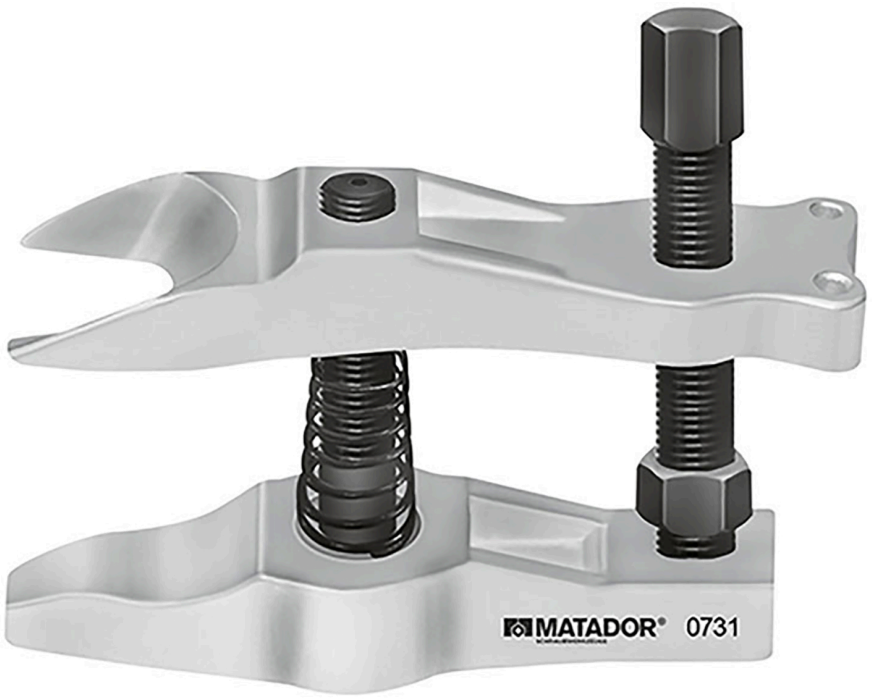

MATADOR® SCHRAUBWERKZEUGE

0731 Extracteur de rotule (véhicule utilitaire), 27-36 mm, MATADOR Code: 07310009

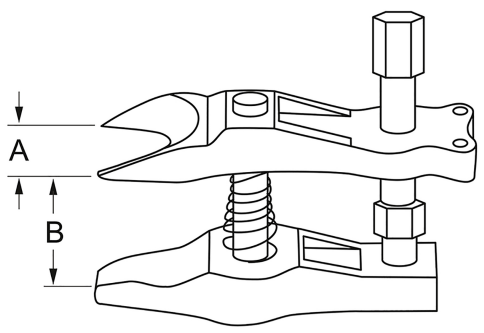

Beschreibung:

Extracteur de rotule pour poids lourds. Pour les camions de poids moyen jusqu'à 17 tonnes. Pour l'extraction des pivots de rotules sur les leviers de direction, les barres d'accouplement, les fusées d'essieu, les stabilisateurs, etc.

Technische Daten

Hersteller-Nr.:	0731 0009
EAN:	4040674160316
Gewicht:	3.7 kg