MATADOR®
SCHRAUBWERKZEUGE

3082 **Réduction, F 10 mm (3/8") x M 6,3 mm (1/4") , MATADOR Code: 30820001**

MATADOR® SCHRAUBWERKZEUGE

3082 **Réduction, F 10 mm (3/8") x M 6,3 mm (1/4") , MATADOR Code: 30820001**

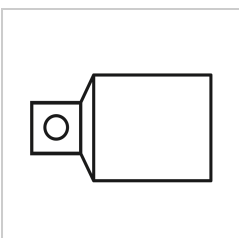

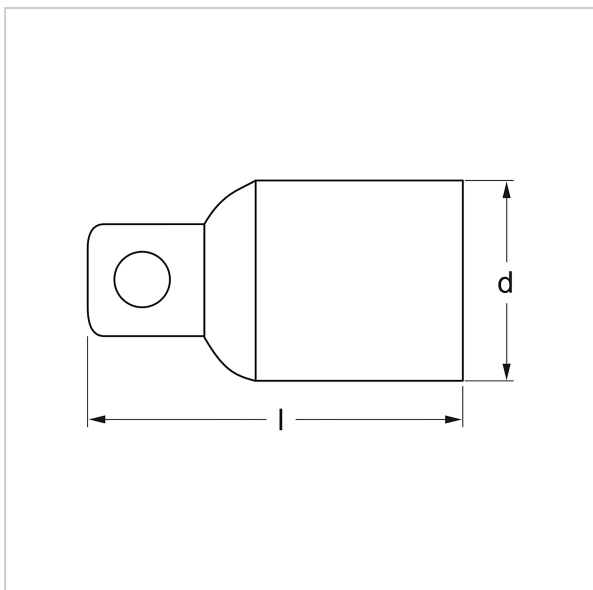

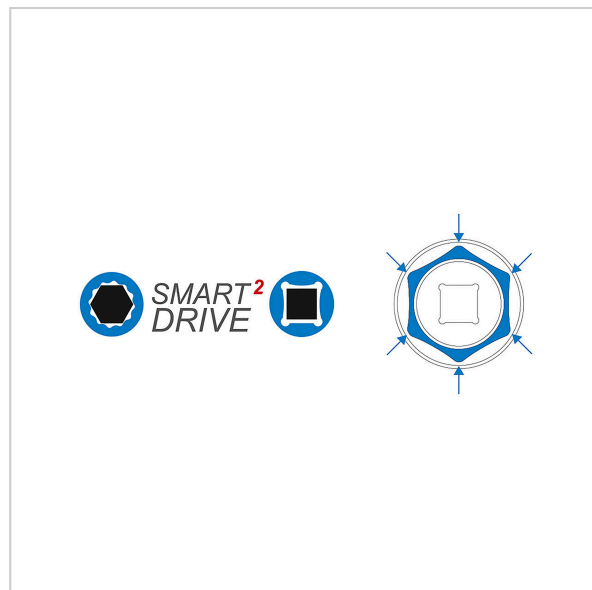

Beschreibung:

Raccord de réduction. Avec blocage à bille. Pour l'actionnement manuel avec cliquet et pièces d'assemblage. Carré selon DIN 3120, C 10 et A 6,3 / ISO 1174. Avec revêtement Super Chromé MATADOR pour une finition de surface plus fine et une forte résistance aux dommages, rayures, etc.

Technische Daten

Hersteller-Nr.:	3082 0001
EAN:	4040674131507
Breite:	80 mm
Höhe:	17 mm
Länge:	80 mm
Gewicht:	0.03 kg