MATADOR®
SCHRAUBWERKZEUGE

4068 Joint de cardan, 12,5 mm (1/2"), MATADOR Code: 40680001

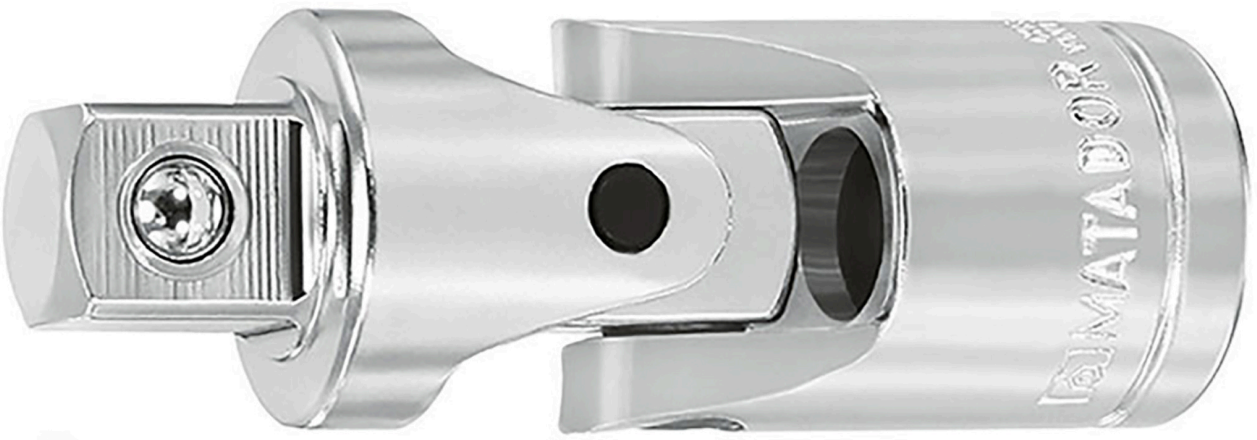

MATADOR® SCHRAUBWERKZEUGE

4068 Joint de cardan, 12,5 mm (1/2"), MATADOR Code: 40680001

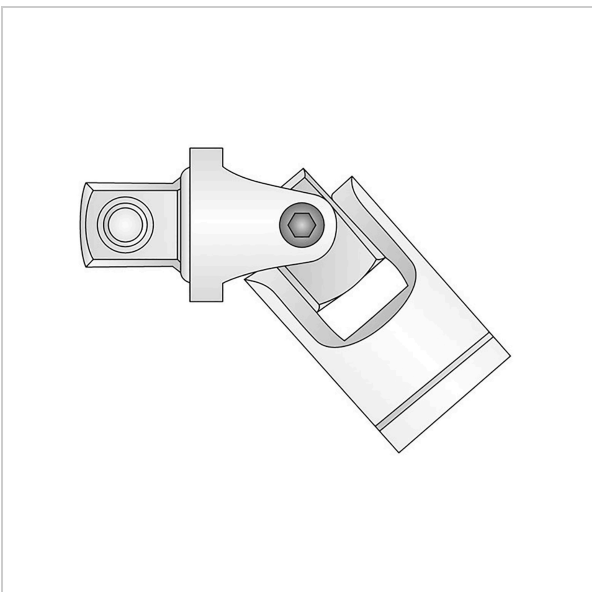

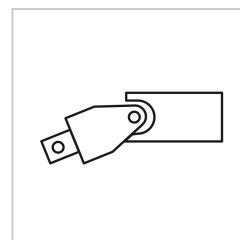

Beschreibung:

Articulation à cardan. Avec blocage à bille. Pour actionnement manuel avec cliquet et pièces de liaison. Carré extérieur selon DIN 3120, A 12,5 et C 12,5 / ISO 1174. Avec revêtement MATADOR Super Chromé pour une finition de surface plus fine et une forte résistance aux dommages, rayures, etc.

Technische Daten

Hersteller-Nr.:	4068 0001
EAN:	4040674134300
Breite:	80 mm
Höhe:	25 mm
Länge:	80 mm
Gewicht:	0.16 kg