MATADOR®
SCHRAUBWERKZEUGE

4084 **Adaptateur d'embout, F 12,5 mm (1/2") x F 6,3 mm (1/4") embout, MATADOR Code art. : 40840001**

MATADOR® SCHRAUBWERKZEUGE

4084 Adaptateur d'embout, F 12,5 mm (1/2") x F 6,3 mm (1/4") embout, MATADOR Code art. : 40840001

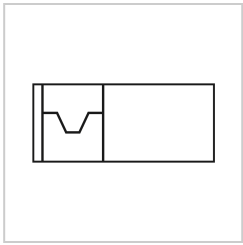

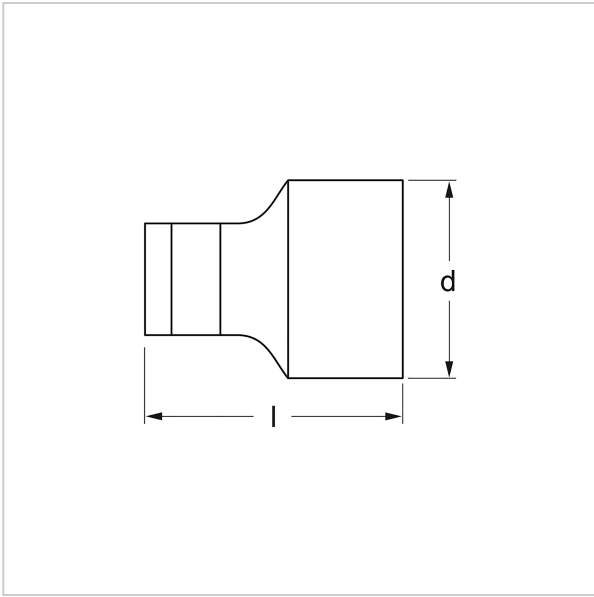

Beschreibung:

Adaptateur pour embouts. Pour l'actionnement manuel avec cliquet et pièces de liaison. Pour recevoir des embouts à tige hexagonale. Avec pince à ressort. Avec hexagone interne selon DIN 3126 et carré interne selon DIN 3120, C 12,5. Avec revêtement Super Chromé MATADOR pour une finition de surface plus fine et une forte résistance aux dommages, rayures, etc. MATADOR est l'un des pionniers de l'industrie de l'outillage. Depuis 1900, nous produisons des outils manuels de qualité "autour de la vis". Nous sommes synonymes d'outils haut de gamme exigeants. Fiable, orienté design, sans fioritures. Pour ceux qui savent ce qu'ils veulent. Qui se trouvent dans l'arène et non dans la salle de spectacle. Qui savent distinguer les outils des jouets. Qui croient en eux-mêmes. Bienvenue dans l'arène ! Soyez un MATADOR.

Technische Daten

Hersteller-Nr.:	4084 0001
EAN:	4040674167964
Breite:	80 mm
Höhe:	22 mm
Länge:	80 mm
Gewicht:	0.045 kg

4084 **Adaptateur d'embout, F 12,5 mm (1/2") x F 6,3 mm (1/4") embout, MATADOR Code art. : 40840001**