MATADOR®
SCHRAUBWERKZEUGE

5075 **Douille, 6 pans, 3/4" : 33 mm, MATADOR Code: 50750330**

MATADOR® SCHRAUBWERKZEUGE

5075 Douille, 6 pans, 3/4" : 33 mm, MATADOR Code: 50750330

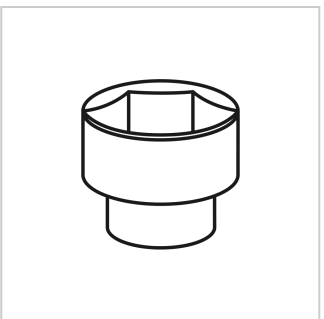

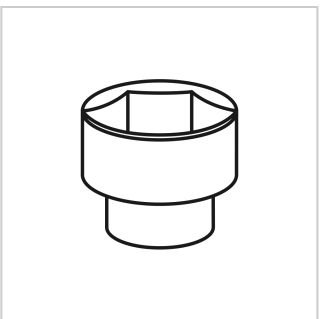

Beschreibung:

Douille pour clé à douille, métrique. Pour vis à six pans extérieurs. Pour l'actionnement manuel avec cliquet et pièces d'assemblage. Entraînement carré intérieur selon DIN 3120, D 20 / ISO 1174. Avec profil hexagonal. Avec blocage par goupille. En acier au chrome vanadium. Toutes les douilles sont revêtues du Super Chrome MATADOR pour une finition de surface plus fine et une forte résistance aux dommages, rayures, etc. Avec profil SmartDrive², ménage les têtes de vis et d'écrous grâce à la transmission de la force sur les flancs.

Technische Daten

Hersteller-Nr.:	50750000M
Breite:	80 mm
Höhe:	37 mm
Länge:	100 mm
Gewicht:	0.21 kg

5075 **Douille, 6 pans, 3/4" : 33 mm, MATADOR Code: 50750330**