MATADOR®
SCHRAUBWERKZEUGE

7005 **Mamelon à emboîter AG, M 12,5 mm (1/2") : 22 mm, MATADOR Code article : 70050113**

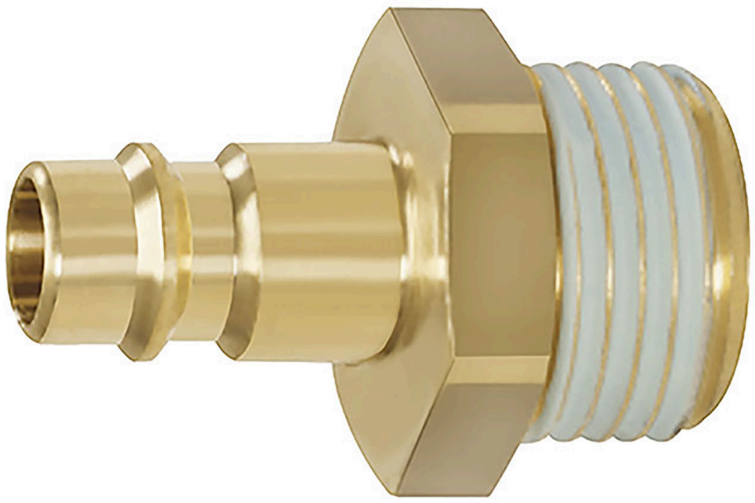

7005 **Mamelon à emboîter AG, M 12,5 mm (1/2") : 22 mm, MATADOR Code article : 70050113**

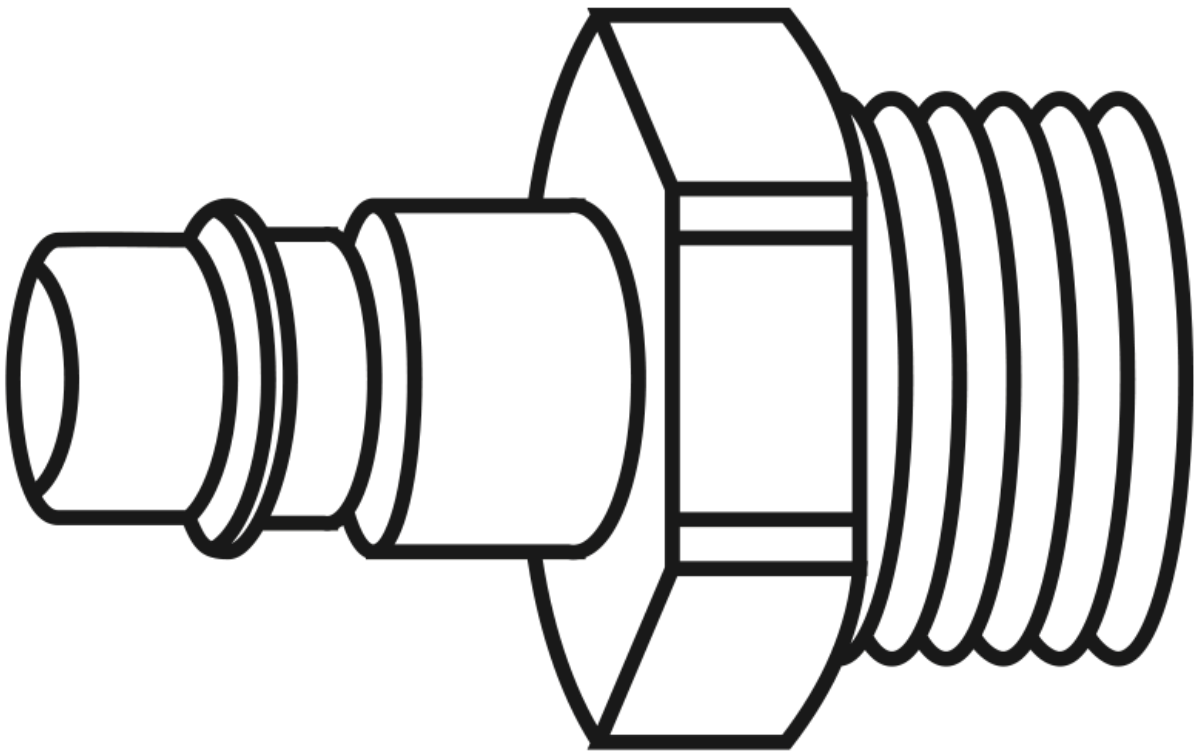

Beschreibung:

Mamelon à emboîter AG, 1/4". Le diamètre nominal est de 7,2 mm. Le matériau est en laiton. MATADOR est l'un des pionniers de l'industrie de l'outillage. Depuis 1900, nous produisons des outils manuels de qualité "autour de la vis". Nous sommes synonymes d'outils haut de gamme exigeants. Fiable, orienté design, sans fioritures. Pour ceux qui savent ce qu'ils veulent. Qui se trouvent dans l'arène et non dans la salle de spectacle. Qui savent distinguer les outils des jouets. Qui croient en eux-mêmes. Bienvenue dans l'arène ! Soyez un MATADOR.

7005 **Mamelon à emboîter AG, M 12,5 mm (1/2") : 22 mm, MATADOR Code article : 70050113**

Technische Daten

Hersteller-Nr.:	70050100M
Breite:	15 mm
Höhe:	15 mm
Länge:	35 mm
Gewicht:	0.02 kg