MATADOR®
SCHRAUBWERKZEUGE

7499 **Circlip, 24x3,5 mm, MATADOR Réf. : 74990002**

MATADOR® SCHRAUBWERKZEUGE

7499 **Circlip, 24x3,5 mm, MATADOR Réf. : 74990002**

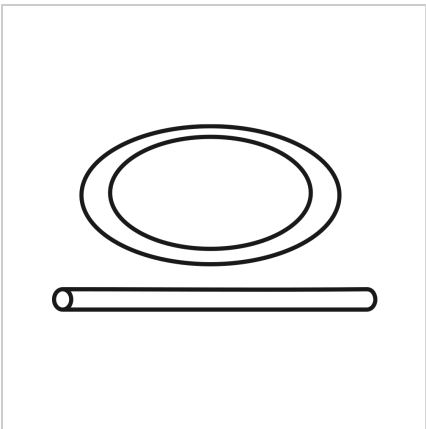

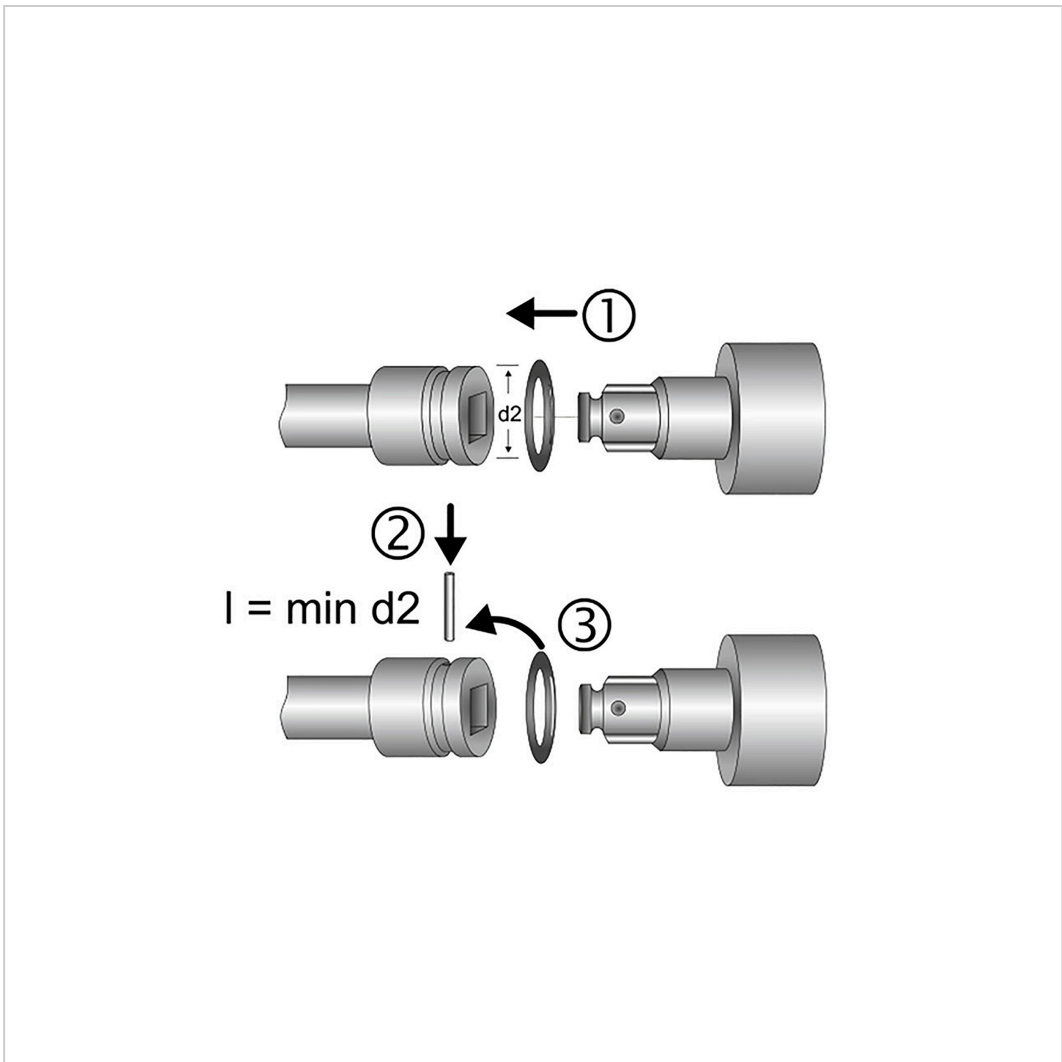

Beschreibung:

Bague de sécurité. Système de sécurité protégé contre les accidents pour les douilles et les câbles d'assemblage actionnés par des machines. Pour entraînement carré intérieur selon DIN 3121, G 12,5 / ISO 1174. Matériau élastique en caoutchouc, résistant à l'huile. MATADOR est l'un des pionniers de l'industrie de l'outillage. Depuis 1900, nous produisons des outils manuels de qualité "autour de la vis". Nous sommes synonymes d'outils haut de gamme exigeants. Fiable, orienté design, sans fioritures. Pour ceux qui savent ce qu'ils veulent. Qui se trouvent dans l'arène et non dans la salle de spectacle. Qui savent distinguer les outils des jouets. Qui croient en eux-mêmes. Bienvenue dans l'arène ! Soyez un MATADOR.

Technische Daten

Hersteller-Nr.:	7499 0002
EAN:	4040674145870
Breite:	80 mm

MATADOR® SCHRAUBWERKZEUGE

7499 Circlip, 24x3,5 mm, MATADOR Réf. : 74990002

Höhe:	40 mm
Länge:	80 mm
Gewicht:	0.001 kg