INFO

MATADOR®
SCHRAUBWERKZEUGE

7581 Douille de force, 6 pans, longue, 20 mm (3/4") : 34 mm, MATADOR Code: 75810340



INFO

MATADOR®
SCHRAUBWERKZEUGE

7581 Douille de force, 6 pans, longue, 20 mm (3/4") : 34 mm, MATADOR Code: 75810340



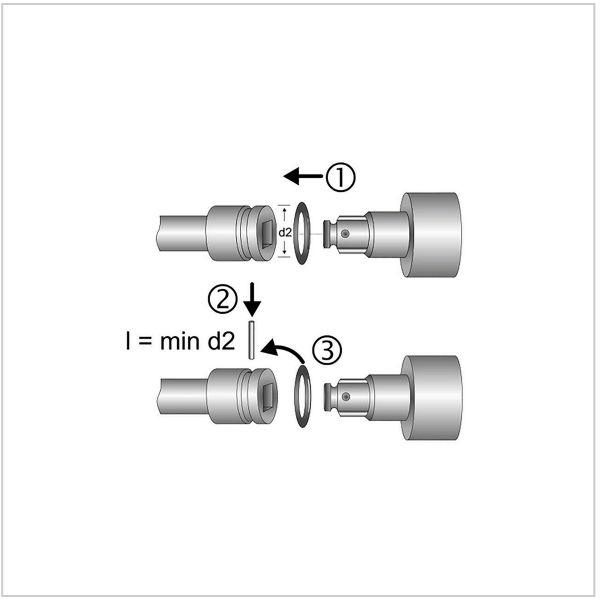

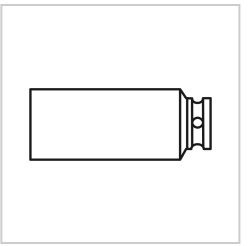

Beschreibung:

Douille de force, version longue. Convient pour les vis à six pans creux. Pour l'actionnement de la machine, convient à toutes les visseuses pneumatiques et électriques courantes. Entraînement carré intérieur selon DIN 3121, G 20 / ISO 1174. Avec profil SmartDrive²,de MATADOR. Le profil SmartDrive², préserve les têtes de vis et d'écrous grâce à la transmission de la force sur les flancs. Normes en vigueur : DIN 3129 / ISO 2725-2. en acier au chrome-molybdène. Surface : phosphatée au manganèse.

Technische Daten

Hersteller-Nr.:	75810000M
Gewicht:	0.88 kg