MATADOR®
SCHRAUBWERKZEUGE

7583 **Augmentateur de force, F 20 mm (3/4") x M 25 mm (1") , MATADOR Code: 75830001**

MATADOR® SCHRAUBWERKZEUGE

7583 Augmentateur de force, F 20 mm (3/4") x M 25 mm (1") , MATADOR Code: 75830001

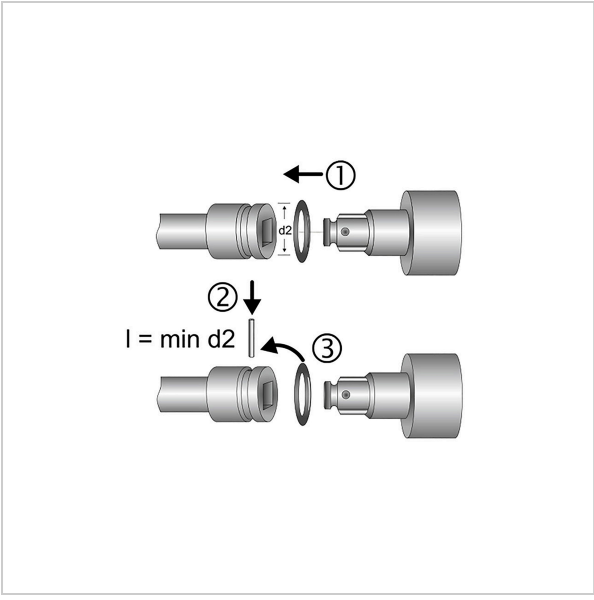

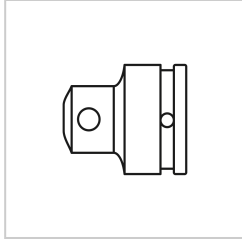

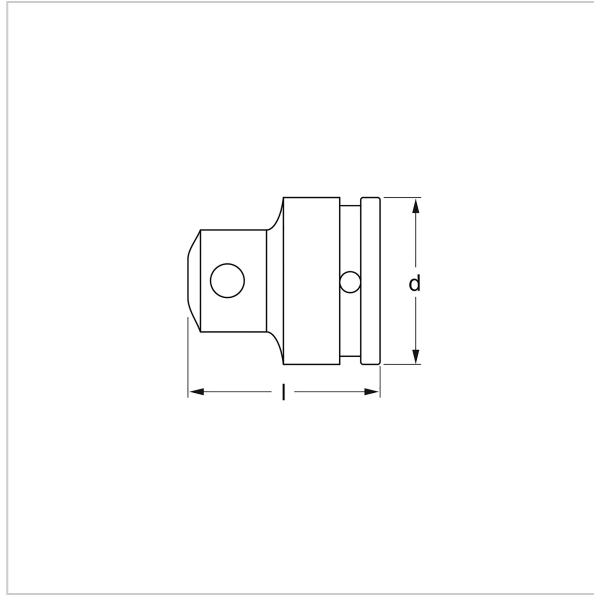

Beschreibung:

Augmentateur de force. Pour les douilles et les pièces d'assemblage actionnées par la machine. Entraînement carré intérieur selon DIN 3121, G 20 et F 25 / ISO 1174. En acier au chrome-molybdène. Surface : phosphatée au manganèse. MATADOR est l'un des pionniers de l'industrie de l'outillage. Depuis 1900, nous produisons des outils à main de qualité "autour de la vis". Nous sommes synonymes d'outils haut de gamme exigeants. Fiable, orienté design, sans fioritures. Pour ceux qui savent ce qu'ils veulent. Qui se trouvent dans l'arène et non dans la salle de spectacle. Qui savent distinguer les outils des jouets. Qui croient en eux-mêmes. Bienvenue dans l'arène ! Soyez un MATADOR.

Technische Daten

Hersteller-Nr.:	7583 0001
EAN:	4040674145405
Breite:	80 mm
Höhe:	44 mm
Länge:	100 mm
Gewicht:	0.45 kg

7583 **Augmentateur de force, F 20 mm (3/4") x M 25 mm (1") , MATADOR Code: 75830001**