7675 **Douille de force 6 pans, 25 mm (1") : 55 mm, MATADOR Code: 76750550**



MATADOR GmbH & Co. KG
Morsbachtalstr. 17 | 42855 Remscheid | Deutschland | Tel. +49 (0)2191 97 43-0 | sales@matador.de | www.matador.de

7675 Douille de force 6 pans, 25 mm (1") : 55 mm, MATADOR Code: 76750550

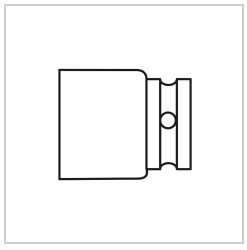

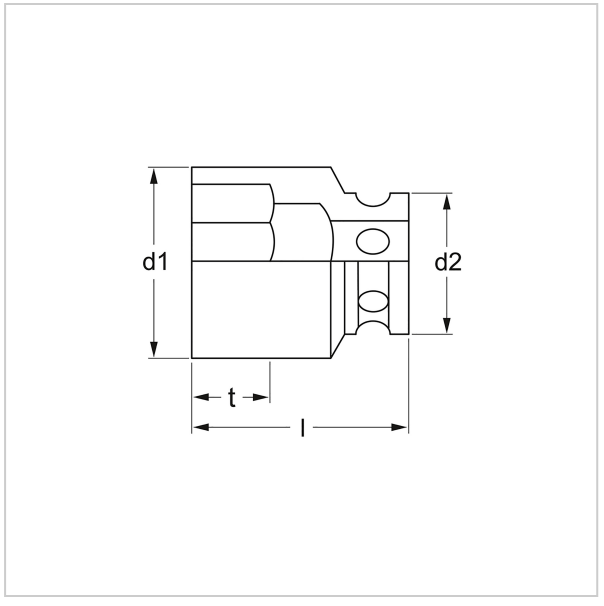

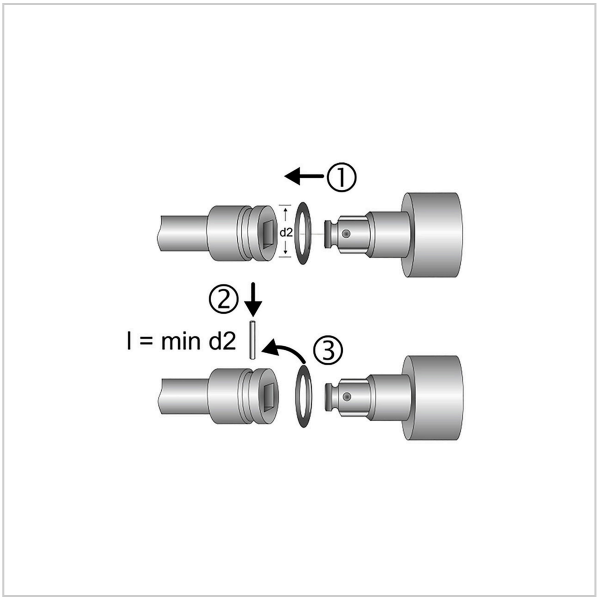

Beschreibung:

Douille de force. Convient aux vis à six pans creux. Pour l'actionnement de la machine, convient à toutes les visseuses pneumatiques et électriques courantes. Entraînement carré intérieur selon DIN 3121, G 25 / ISO 1174. Avec profil SmartDrive²,de MATADOR. Le profil SmartDrive², préserve les têtes de vis et d'écrous grâce à la transmission de la force sur les flancs.
Normes en vigueur : DIN 3129 / ISO 2725-2.
Matériau : acier au chrome-molybdène.
Surface : phosphatée au manganèse.

MATADOR est l'un des pionniers de l'industrie de l'outillage. Depuis 1900, nous produisons des outils à main de qualité "autour de la vis". Nous sommes synonymes d'outils haut de gamme exigeants. Fiable, orienté design, sans fioritures. Pour ceux qui savent ce qu'ils veulent. Qui se trouvent dans l'arène et non dans la salle de spectacle. Qui savent distinguer les outils des jouets. Qui croient en eux-mêmes.
Bienvenue dans l'arène !
Soyez un MATADOR.

Technische Daten

Hersteller-Nr.:	76750000M
Breite:	36 mm
Höhe:	36 mm
Länge:	58 mm
Gewicht:	0.582 kg

7675 **Douille de force 6 pans, 25 mm (1") : 55 mm, MATADOR Code: 76750550**

MATADOR GmbH & Co. KG
Morsbachtalstr. 17 | 42855 Remscheid | Deutschland | Tel. +49 (0)2191 97 43-0 | sales@matador.de | www.matador.de