MATADOR®
SCHRAUBWERKZEUGE

8145 **smartyBOX S5, 75 pièces, 12,5 mm (1/2") : 8-32 mm, MATADOR Code art. : 81454118**

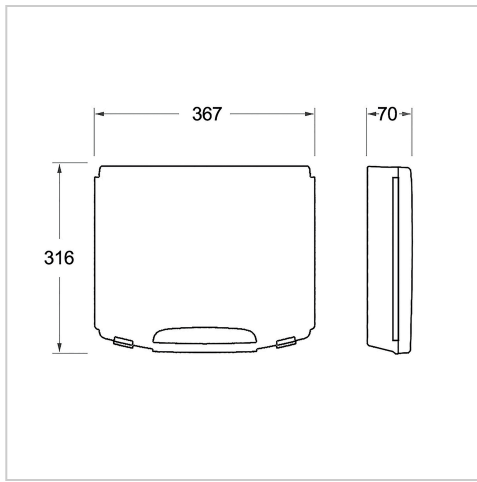

8145 **smartyBOX S5, 75 pièces, 12,5 mm (1/2") : 8-32 mm, MATADOR Code art. : 81454118**

Beschreibung:

La smartyBOX S5.

Jeux de clés à douilles de la dernière génération.

La **S5** de 75 pièces est le jeu complet en **1/4" et 1/2"** pour tous les vissages de **4 à 32** mm.

La **composition idéale** de cliquets, d'accessoires et de douilles. Cet **équipement complet** est complété par la **poignée enfichable multifonctionnelle** avec fixation à baïonnette pour l'entraînement des embouts et des carrés. Ainsi, toutes les douilles (1/4") et les embouts peuvent être entraînés. Un adaptateur pour perceuse est également inclus, qui permet d'utiliser les douilles (1/4") et les embouts (avec **système de code couleur**). Tous les outils sont protégés **contre les vibrations** par une **mousse souple**. La **boîte en plastique de qualité** est parfaitement adaptée à **une utilisation mobile**, mais fait également bonne figure dans chaque atelier.

L'**i-Boxx 72 de MATADOR** protège efficacement les jeux de clés à douilles des projections d'eau et permet **un rangement maximal**. Elle est **intégrable** dans le **système MATADOR**. La boîte empilable robuste **peut supporter une charge de 5 kg** et offre **une vue d'ensemble parfaite** grâce à son **couvercle de fermeture transparent** et à sa poignée inscriptible. Dimensions extérieures (L x P x H) : 367 x 316 x 72 mm.

Technische Daten

Hersteller-Nr.:	8145 4118
EAN:	4040674237896