MATADOR®
SCHRAUBWERKZEUGE

0188 **Chiave per blocchetti di avviamento, 13x15 mm, MATADOR Codice articolo: 01881315**

MATADOR® SCHRAUBWERKZEUGE

0188 Chiave per blocchetti di avviamento, 13x15 mm, MATADOR Codice articolo: 01881315

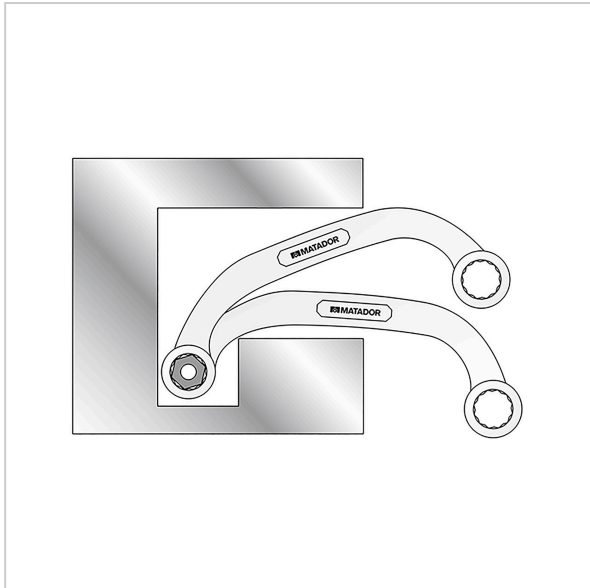

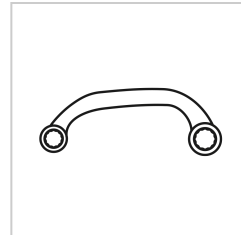

Beschreibung:

Chiavi per avviamento e blocco motore. Chiave a doppio anello con albero curvo e anelli a parete extra sottile per spazi ristretti, ad esempio per lavori sul blocco motore, nonché per l'installazione di carburatore, alternatore, ecc. Impugnatura piacevole grazie alla superficie cromata opaca, anche con mani grasse.

Technische Daten

Hersteller-Nr.:	01880000M
Breite:	80 mm
Höhe:	7 mm
Länge:	155 mm
Gewicht:	0.055 kg