MATADOR®
SCHRAUBWERKZEUGE

0200 **Chiave ad anello doppia, DIN 838, 7/16x1/2" AF, MATADOR Codice: 02008003**

MATADOR® SCHRAUBWERKZEUGE

0200 Chiave ad anello doppia, DIN 838, 7/16x1/2" AF, MATADOR Codice: 02008003

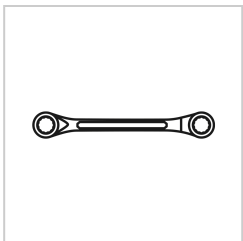

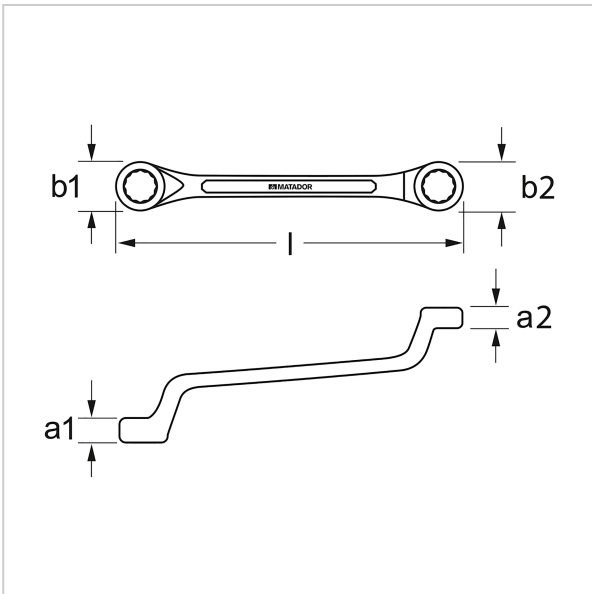

Beschreibung:

Chiave a doppio anello, forma allungata per un maggiore sviluppo di potenza.

I lati dell'anello sono a gomito per collegamenti a vite profondi. **Due dimensioni per ogni chiave**. Per **connessioni bullonate esagonali**. Qualità industriale comprovata e duratura dal 1900. Valori di coppia fino al 70% superiori alla norma DIN per una maggiore sicurezza. Realizzate in acciaio al cromo vanadio (31CrV3), con superficie cromata opaca per una **presa confortevole** anche con le mani grasse. DIN 838 / ISO 10104. Con profilo MATADOR smartDrive per uno **sviluppo ottimale della forza**, protegge le teste di viti e dadi trasmettendo la forza ai fianchi.

Technische Daten

Hersteller-Nr.:	02008000M
Breite:	10 mm
Höhe:	22 mm
Länge:	174 mm
Gewicht:	0.055 kg

0200 **Chiave ad anello doppia, DIN 838, 7/16x1/2" AF, MATADOR Codice: 02008003**